来	歴	担当	承認
⚠1×	第 1 版 H26-177I	'26.5.22 海老原	'26.5.26 西村
△×			

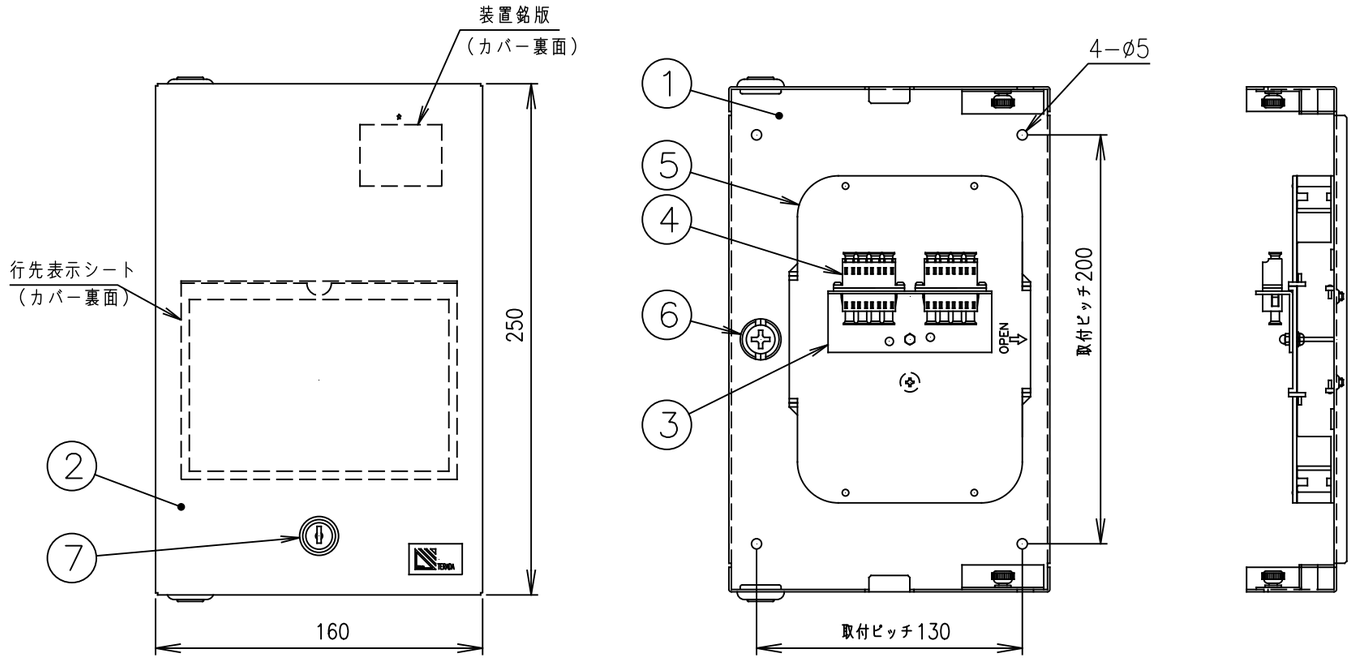

☆

品名	光成端箱
型番	FWK02002
製造者名	株式会社TERADA
製造年月	2007.12

型番表示

製造年月表示は一例を示す

装置銘板詳細図

塗装色 ：マンセル 0.5Y 8/0.7

項目 / 作業	図番	品名	材料	処理	寸法&記事
2		テーブ芯用熱収縮チューブ(40mm)			添付品
1		テーブ芯用熱収縮チューブホルダ			添付品
8		単芯用熱収縮スリーブ(60mm)			添付品
2		単芯用熱収縮スリーブホルダ			添付品
1	7	鍵			
1	6	テンションメンバ止め	鋼	メッキ	ø20
1	5	スプライスカセット			
2	4	4芯LCアダプタ			
1	3	2DSCプレート	鋼	塗装	t=1.6
1	2	カバー	鋼	塗装	t=1.0
1	1	FWKボックス	鋼	塗装	t=1.2

承認 '22.7.6 西村	名称 FWK 8芯LC	備付	三角法
検図 '22.7.6 遠藤			尺度 1/3
製図 '22.7.5 片山	関連事項 FWK02002	図番 3K16695Z	
設計 '07.12.13 アライ	株式会社TERADA		