図番 3F7604C

				来歴	担当	承認
4 x	注2変更/H19-356	2019.8.30 高島	馬木	1 x 注意喚起ラベル追加/H19-139	2019.5.7 高島	馬木
5 x	適合法規を追記/H20-495	2020.11.27 出口	2020.11.27 馬木	2 x 表1追加/H19-288	2019.7.11 高島	馬木
				3 x 回路図追加/H19-305	2019.7.24 高島	馬木

注1．コンセント定格接地2P15A125V×2口
2．壁開口寸法は51^{+8}_{-0}×90^{+5}_{-0}で開口してください。

適合法規：電気用品安全法（特定電気用品）

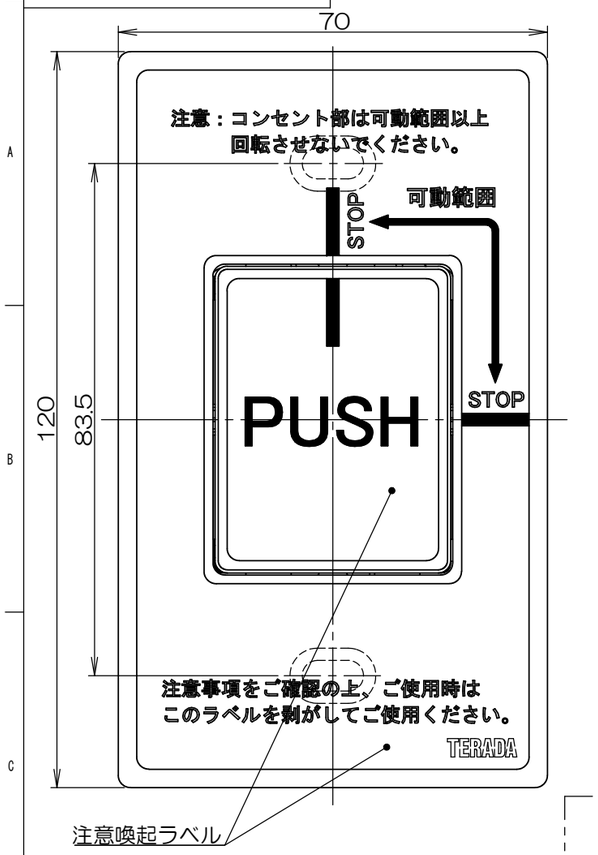

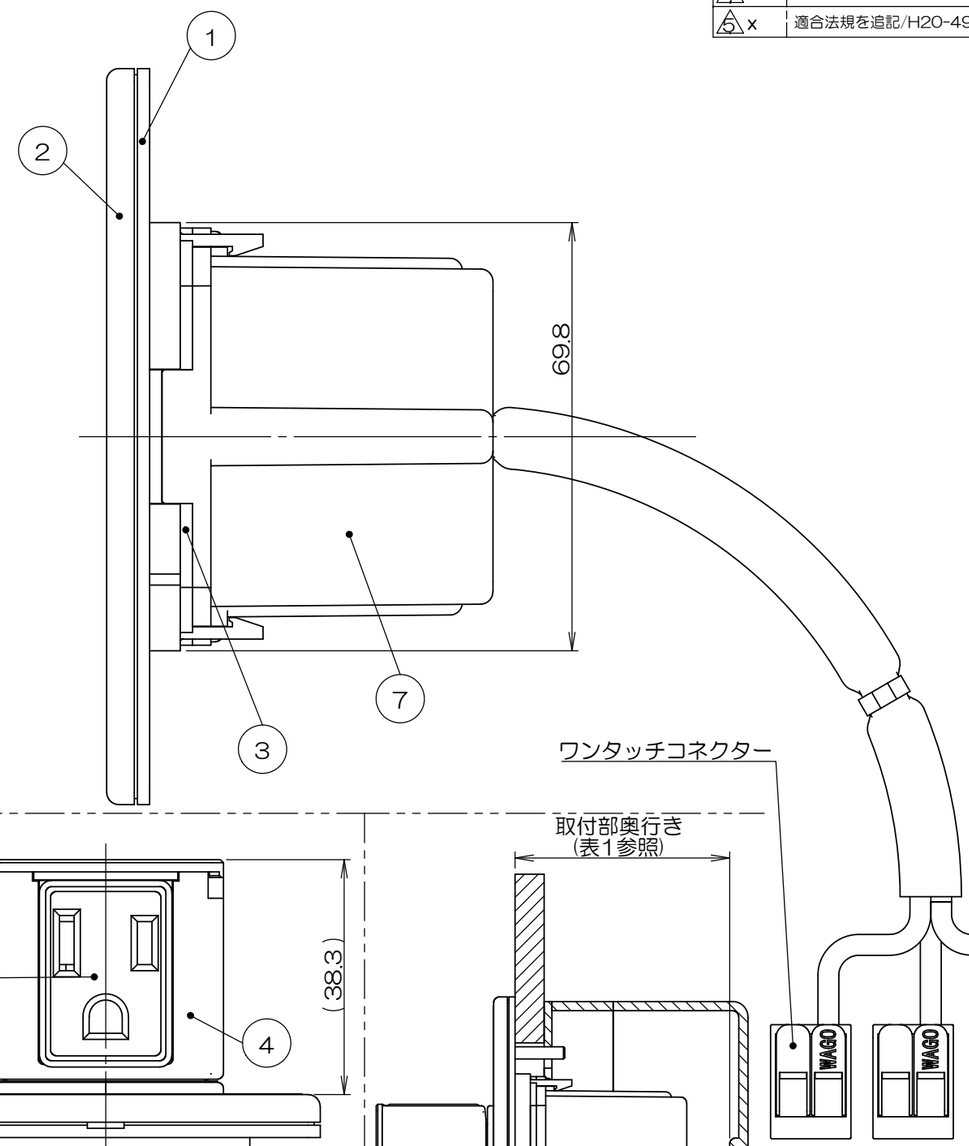

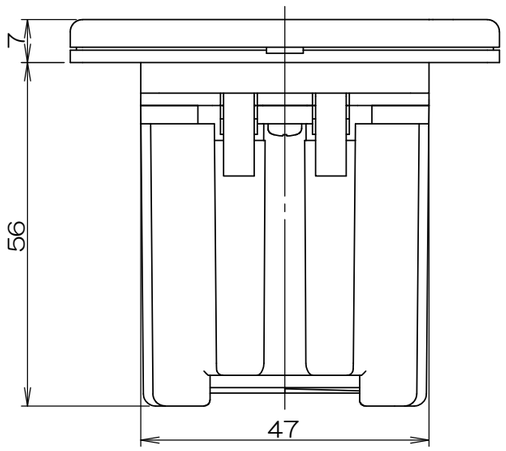

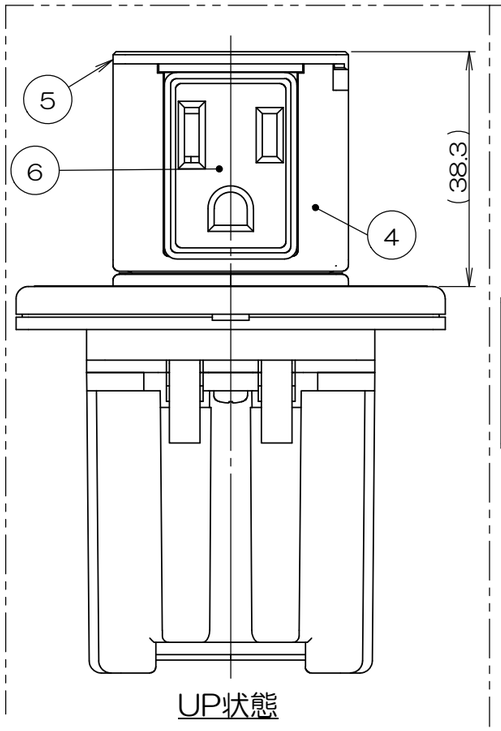

UP状態

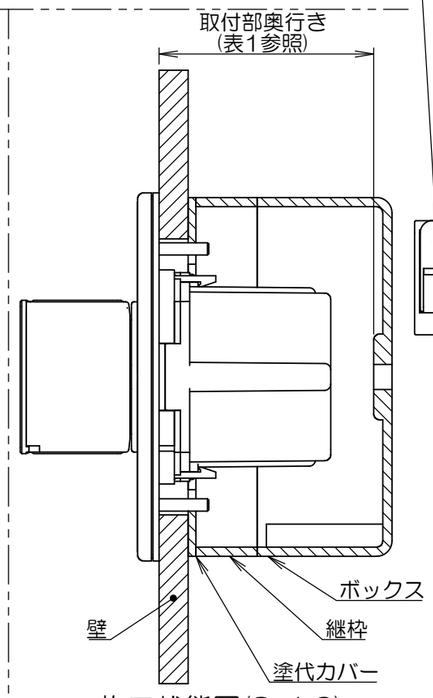

施工状態図(S=1:2)

表1

推奨ボックス 品番	推奨塗代カバー 品番	推奨継枠 品番	メーカー	取付部奥行き (必須)
CDO-5AS	OFL-12P-F	OF-119J	未来工業	70mm以上
CDO-5A				
CDO-5B				
CDO-4AS	OF-12P-F	OF-102J		
CDO-4A				
CDO-4B				
CSW-1NF		OF-70J		75mm以上

回路図

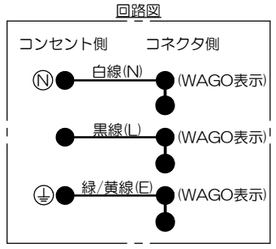

表2

郡番	品番	備考
-00	UCW200W	ホワイト
-01	UCW200SL	シルバー
-02	UCW200DB	ダークブラウン

・ワンタッチコネクター仕様
品番：WFR-2

表3

適用電線 電気用品適合	適用電線 JIS適合	むき出し長さ	最大被覆外径
単線(銅) φ1.6,φ2.0mm	単線(銅) φ0.5～φ2.0mm IV線7本より線 0.2～3.5mm² 可とうより線 0.14～4.0mm²	11mm	φ4.0mm

数量	項目	図番	品名	材料	処理	備考
1	7		ボックス枠H	ABS樹脂		
1	6		UCW用アース付き両口コンセント	ユリア樹脂		
1	5		トップカバー	ABS樹脂		
1	4		ハウジングH	ABS樹脂		
1	3		スペーサー	ABS樹脂		
1	2		カバー	ABS樹脂		
1	1		ベース	ABS樹脂		

承認 2018.9.18 鈴木	名称 壁用プッシュコンセント UCW200「」	備付	三角法
検図 2018.9.18 島村			尺度 1:1
製図 2018.9.3 高島	関連事項 TD-1944	図番 3F7604C	
設計 2017.12.20 鈴木(政)	TERADA ELECTRIC WORKS CO., LTD.		