図番 3F7223C

	来歴	担当	承認
1 ×	挟み込み寸法変更/H17-335	2017.9.7 高島	鈴木
2 ×	注3 適合開口寸法変更/H20-228	2020.6.23 出口	馬木
3 ×	EEM用スペーサー追加/H24-321	2024.10.22 田島	2024.10.28 西村

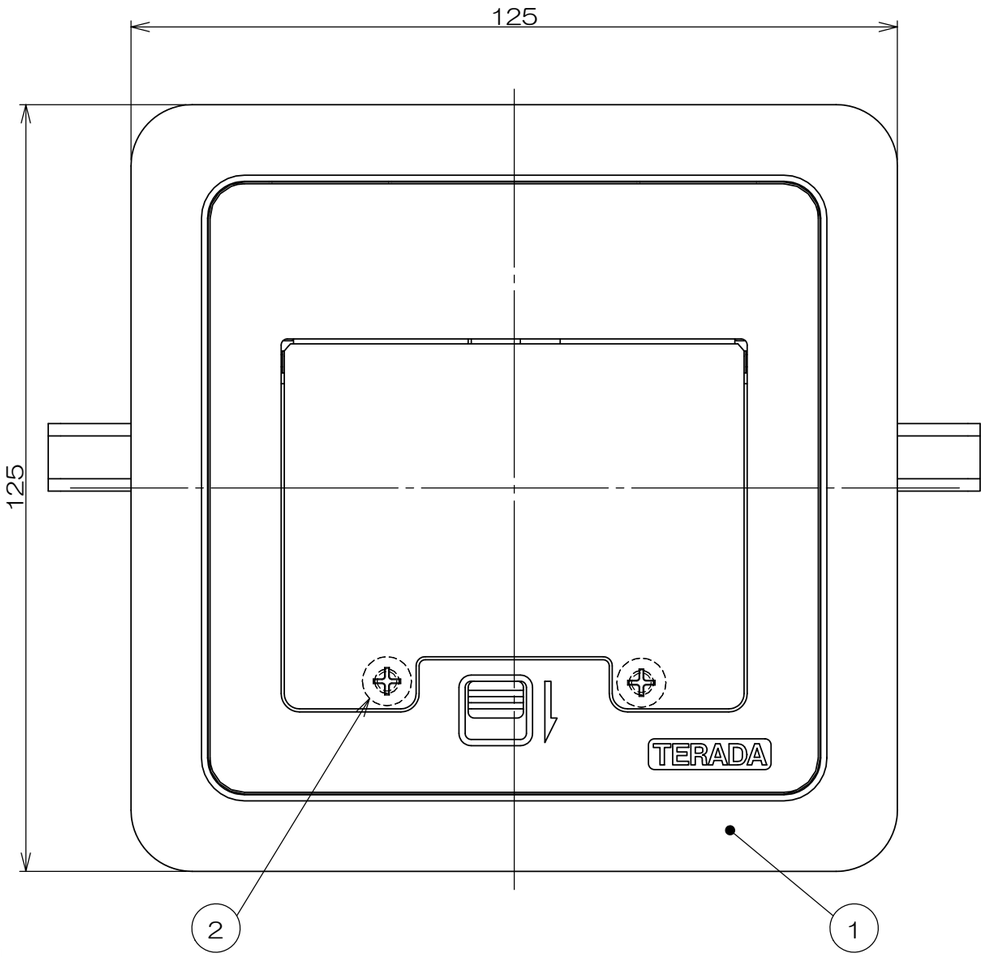

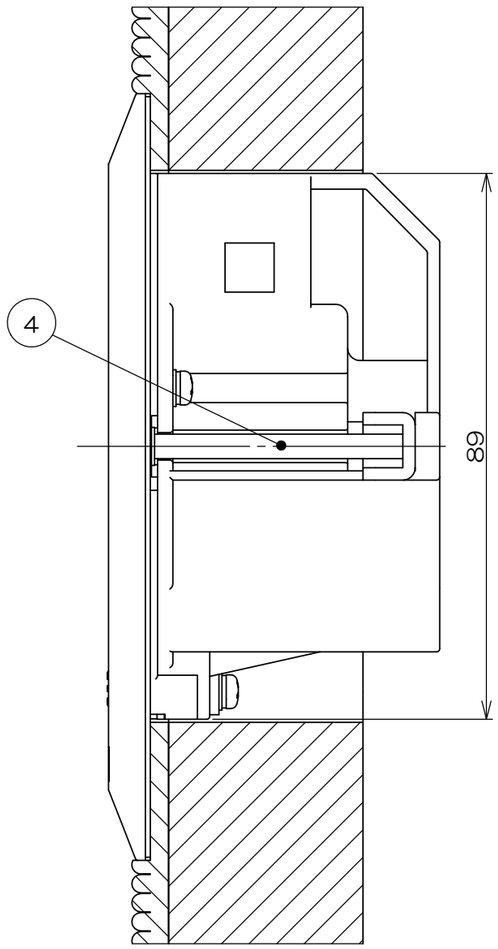

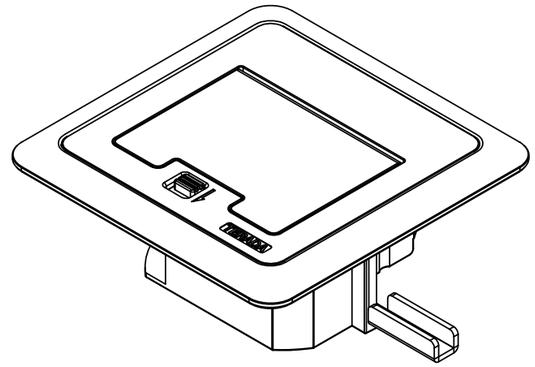

注1．本図は施工状態を示し、梱包状態ではありません。
2．EEM器具ブロックは別売品です。
3．適合開口寸法：□90
φ90～φ110
4．床仕上材開口寸法は開口寸法と同寸法です。
5．床材の形状によっては確実に固定されない場合がありますので、確実に固定されていることを確認してください。
6．フロアパネルへの新規開口は推奨しておりません。新規開口を施す場合は弊社及び各フロアパネルメーカーにお問い合わせの上適切な補強、支持脚の追加を行なってください。

群番	品番	プレート色
-00	EEM10000	シルバーメタリック
-01	EEM10000M020	シャンパンゴールド

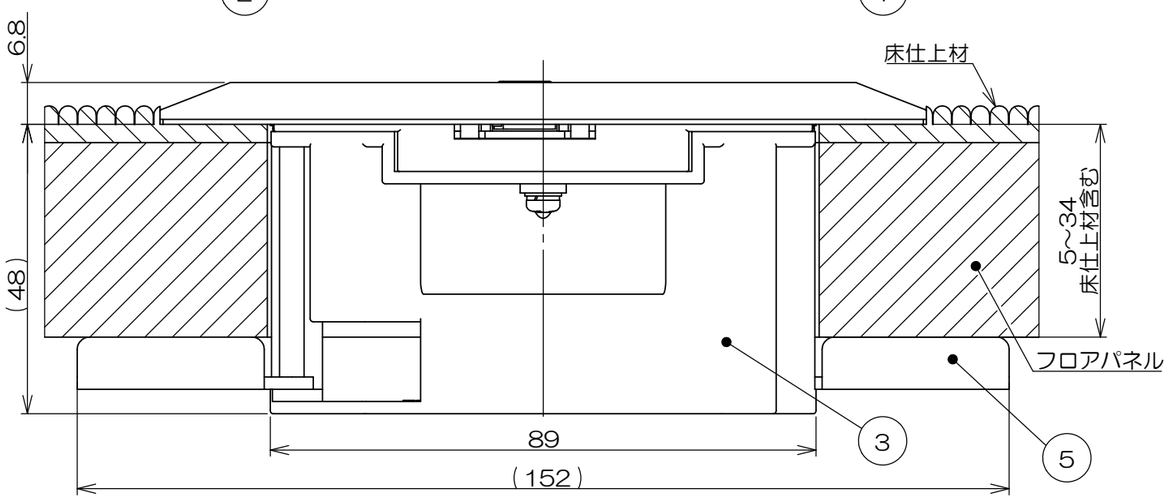

施工状態図

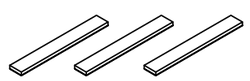

⑥EEM用スペーサー
添付品

1	1	6		EEM用スペーサー			添付品
2	2	5		EEM固定コマ			
2	2	4		サラネジ			
1	1	3		EEMボックス			
2	2	2		サラネジ			M4×8 添付品
1		1		EEMプレートM020(四角型)	アルミ合金	塗装	
	1			EEMプレート(四角型)	アルミ合金	塗装	
-01	-00	項目	図番	品名	材料	処理	寸法＆記事

承認 2016.9.21 鈴木	名称 イーナコンセント EEM10000「」	備付	三角法
検図 2016.9.21 島村			尺度 1:1
製図 2016.9.15 高島	関連事項 *	図番 3F7223C	
設計 2016.9.15 高島	TERADA ELECTRIC WORKS CO.,LTD.		