来歴		担当	承認
△x			

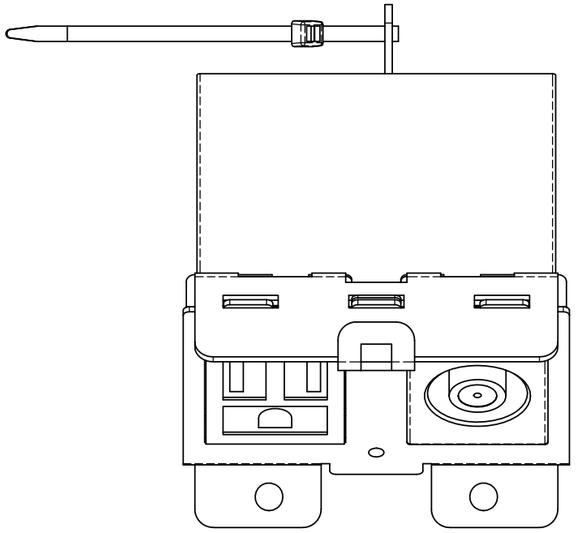

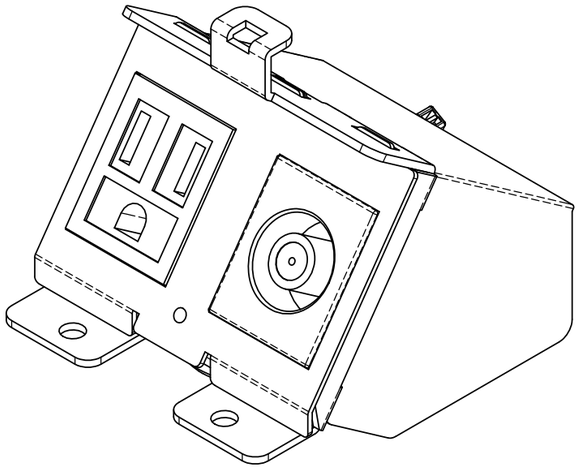

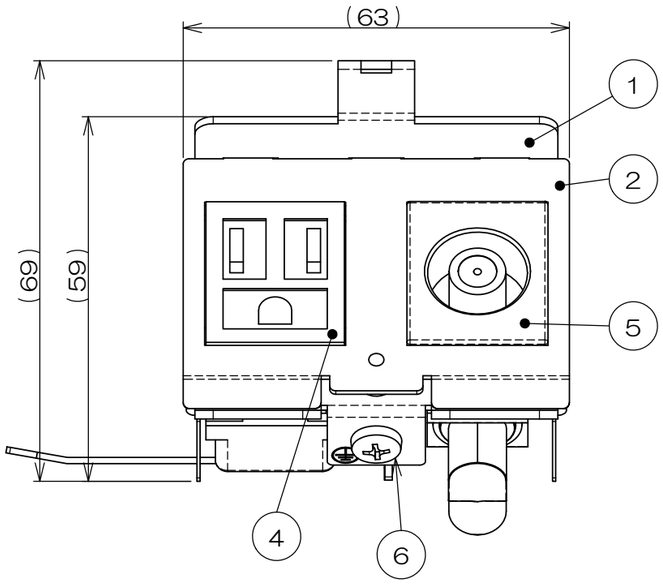

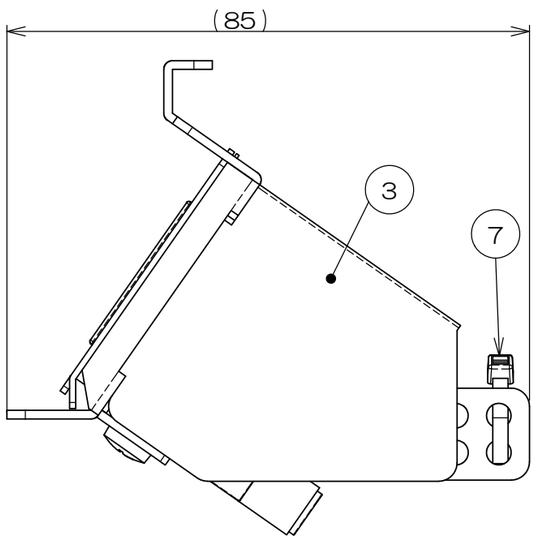

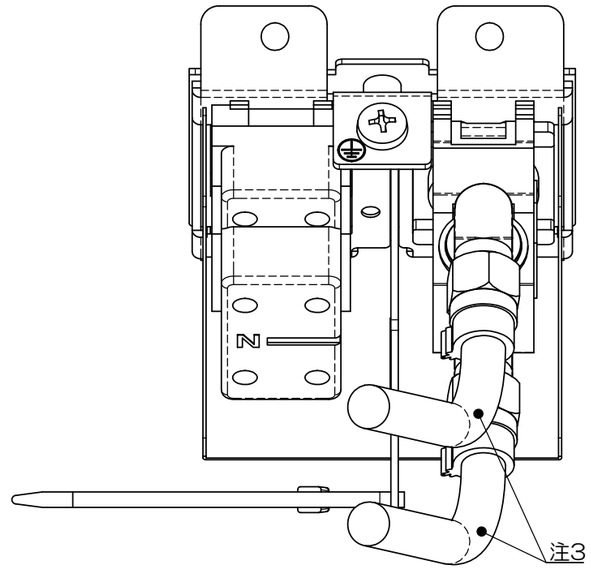

ケーブル取付状態

注1.⑤小型直列ユニット中間用に取付けるコネクタはF接栓コネクタが推奨です。
2.本製品を使用する場合の必要床高(パネル含む)は、110mm以上です。
3.ケーブルを内側に寄せながらボックスに取付を行ってください。

数量	項目	図番	品名	材料	処理	寸法＆記事
2	-		トラスネジ			M4×8添付品
1	7		インシュロック			
1	6		アースネジ			M4
1	5		小形直列ユニット中間用			2K・4K・8K対応
1	4		接地コンセント送り付			接地2P15A125V
1	3		防塵カバー			
1	2		取付金具カバー			
1	1		取付板溶接図			

承認 2025.06.11 西村	名称 CCA350	フォーマット DXF	三角法 尺度 ×
検図 2025.06.11 島村			
製図 2025.05.21 塚原	関連事項	図番 3F9557C	
設計 2025.05.21 塚原	株式会社TERADA		