	来　　歴	担当	承認
△x			

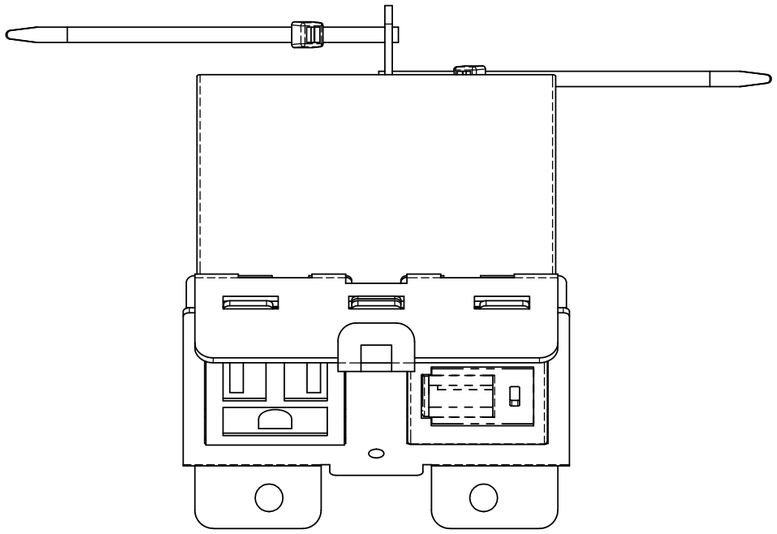

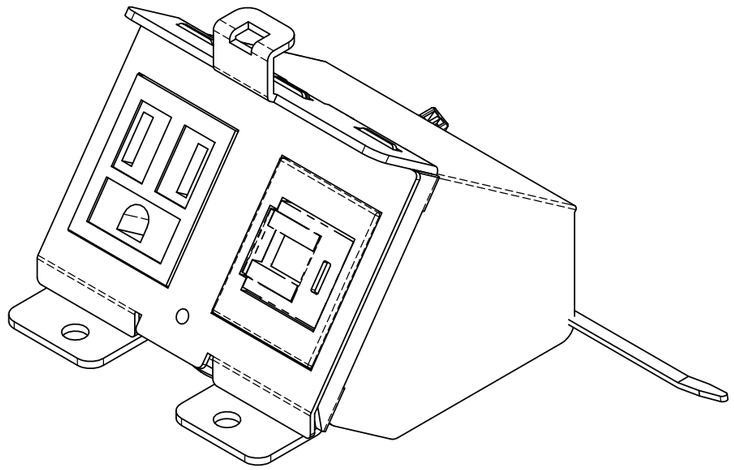

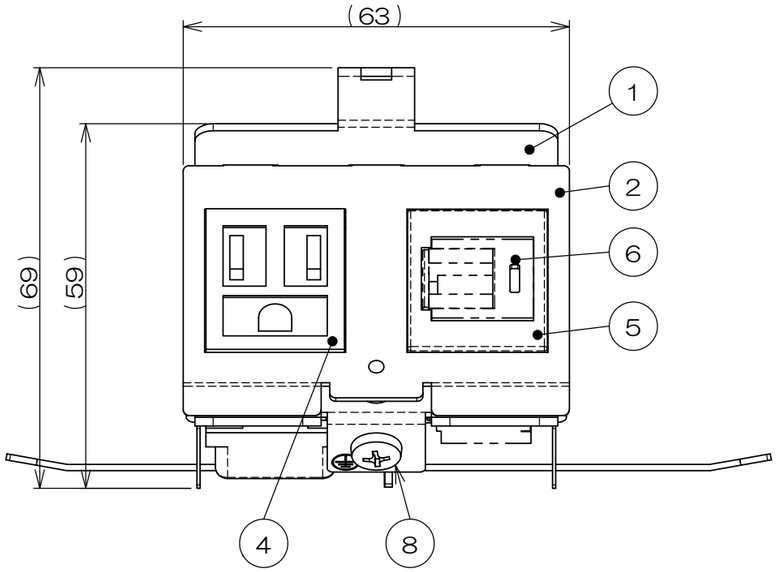

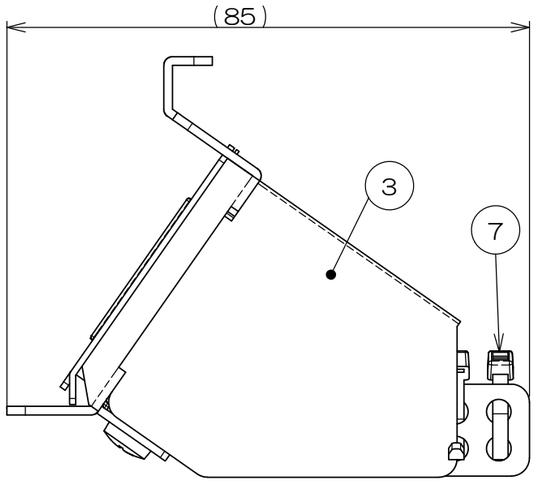

注1.本図は実装状態を示し、⑥CAT6Aモジュラジャックは添付品です。
配線ケーブル圧接後、⑤JISプレート用アダプタに本図指示通り
取付けてください。
また、⑥CAT6Aモジュラジャックが取付し難い場合は、③防塵カバー
を外してから取付してください。

2.コンセントと組合わせて使用する場合は、コンセントからのノイズに
より伝送不良が発生する恐れがある為、1000BASE-T以上の伝送に
使用しないことをお勧めします。

数量	項目	図番	品名	材料	処理	寸法＆記事
2	-		トラスネジ			M4×8添付品
1	8		アースネジ			M4
2	7		インシュロック			
1	6		CAT6Aモジュラジャック			添付品
1	5		JISプレート用アダプタ			
1	4		接地コンセント送り付			接地2P15A125V
1	3		防塵カバー			
1	2		取付金具カバー			
1	1		取付板溶接図			

承　認 2025.06.11 西村	名　称 CCA130	フォーマット DXF	三角法 尺度 ×
検　図 2025.06.11 島村			
製　図 2025.05.21 塚原	関連事項	図　番 3F9556C	
設　計 2025.05.21 塚原	株式会社TERADA		