	来　　歴	担当	承認
△×			

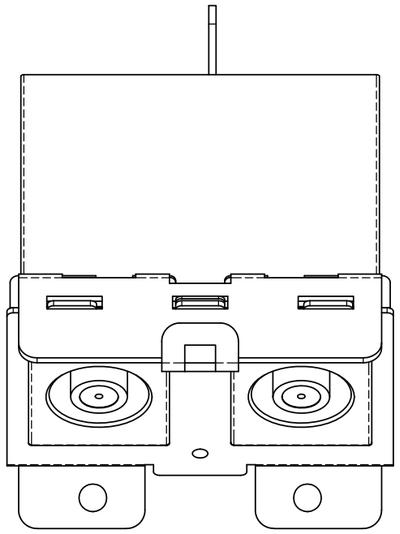

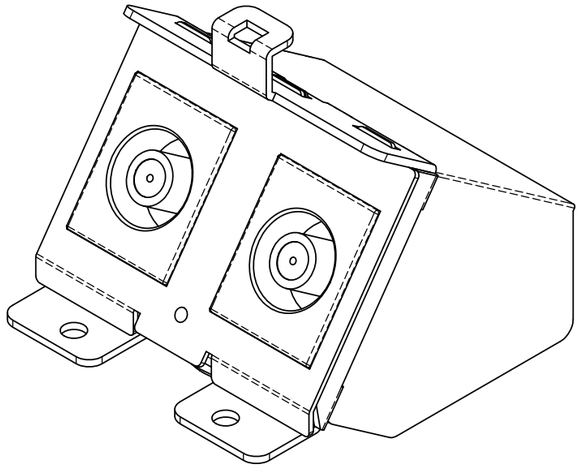

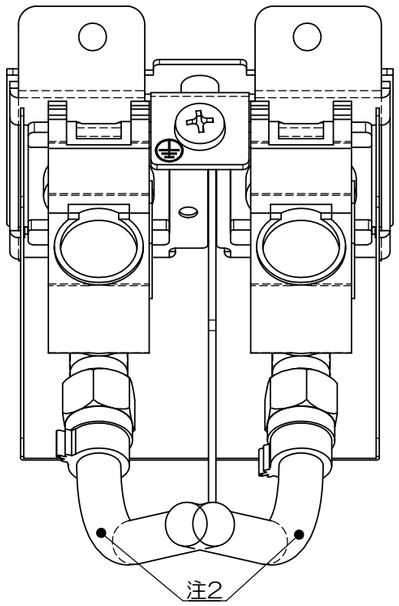

ケーブル取付状態

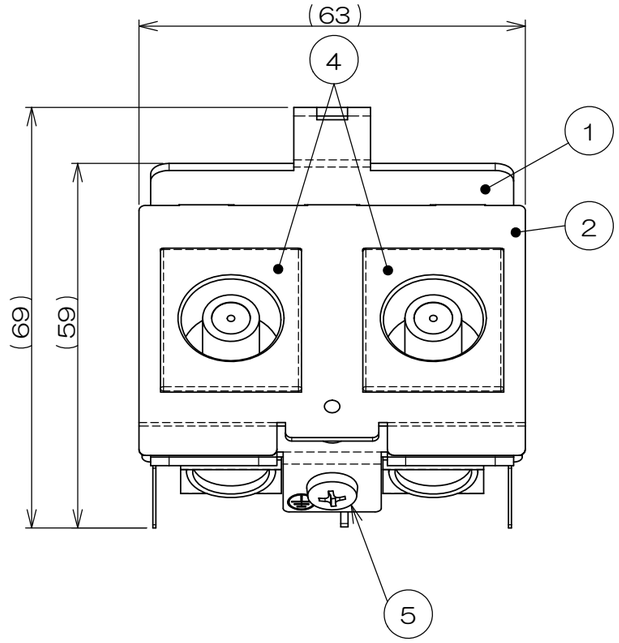

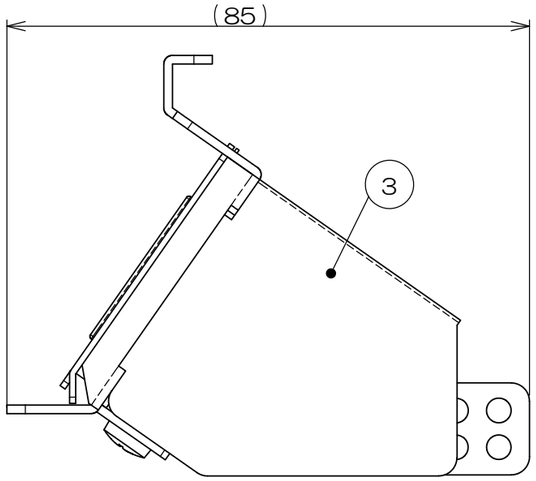

注1.④小型直列ユニット端末用に取付けるコネクタはF接栓コネクタが推奨です。
2.ケーブルを内側に寄せながらボックスに取付を行ってください。

数量	項目	図番	品名	材料	処理	寸法＆記事
2	-		トラスネジ			M4×8添付品
1	5		アースネジ			M4
2	4		小形直列ユニット端末用			2K・4K・8K対応
1	3		防塵カバー			
1	2		取付金具カバー			
1	1		取付板溶接図			

承　認 2025.06.11 西村	名　称 CCA212	フォーマット DXF	三角法 尺度 ×
検　図 2025.06.11 島村			
製　図 2025.05.21 塚原	関連事項	図　番 3F9552C	
設　計 2025.05.21 塚原	株式会社TERADA		