	来　　歴	担当	承認
△x			

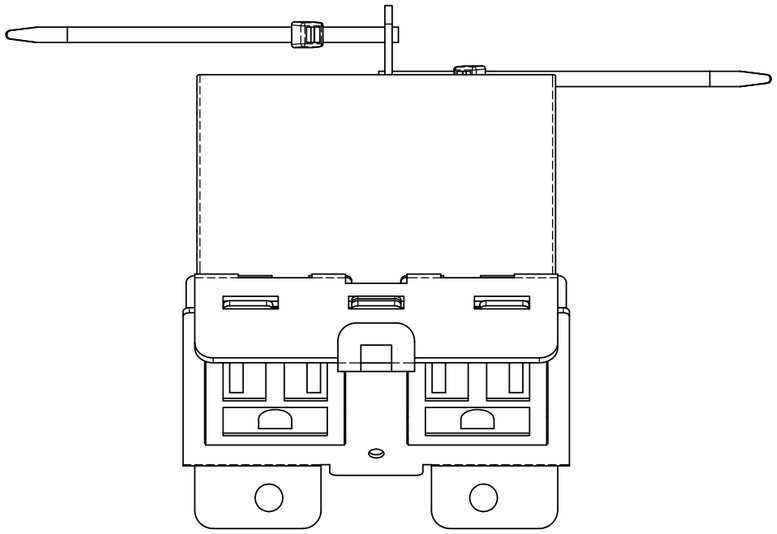

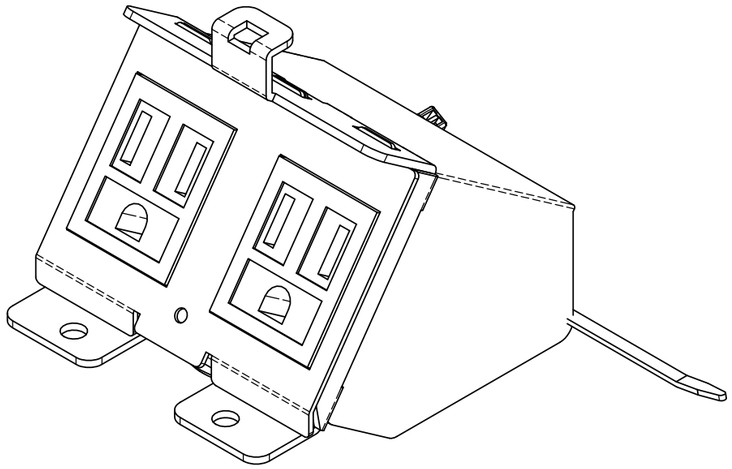

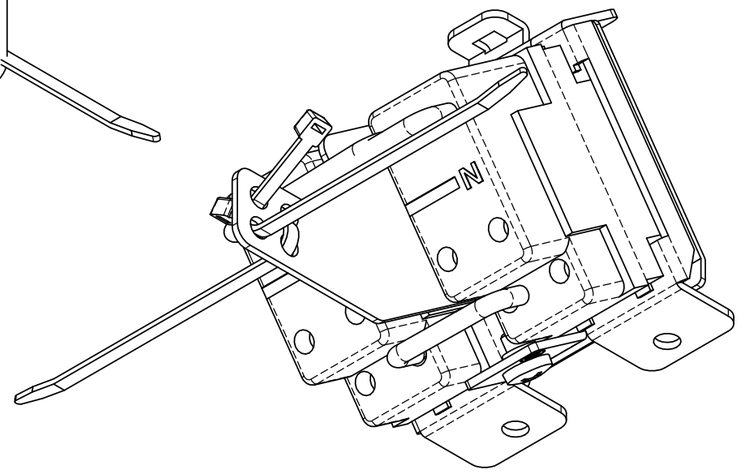

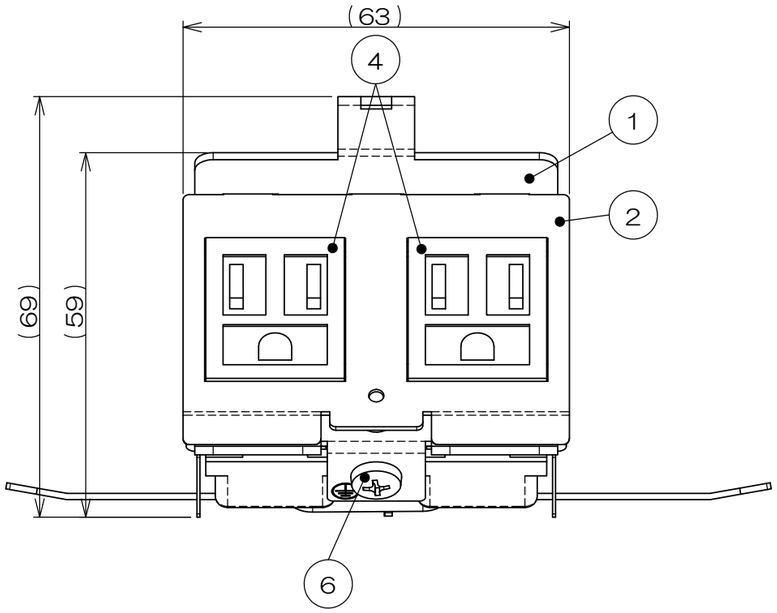

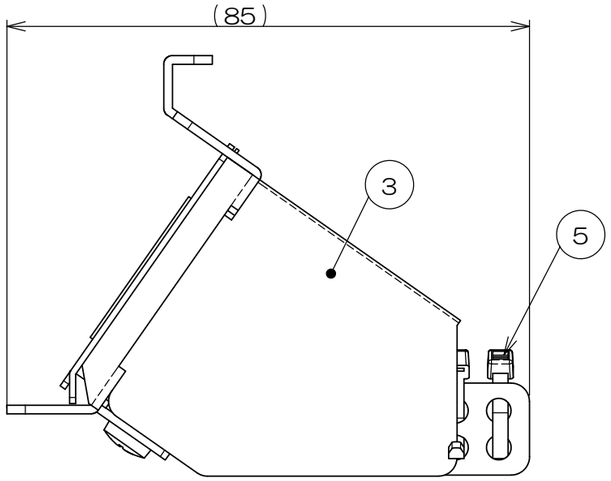

数量	項目	図番	品名	材料	処理	寸法＆記事
2	-		トラスネジ			M4×8添付品
1	6		アースネジ			M4
2	5		インシュロック			
2	4		接地コンセント送り付			接地2P15A125V
1	3		防塵カバー			
1	2		取付金具カバー			
1	1		取付板溶接図			

承　認 2025.06.11 西村	名　称 CCA052	フォーマット DXF	三角法 尺度 ／
検　図 2025.06.11 島村			
製　図 2025.05.21 塚原	関連事項	図　番 3F9543C	
設　計 2025.05.21 塚原	株式会社TERADA		