	来　　歴	担当	承認
△x			

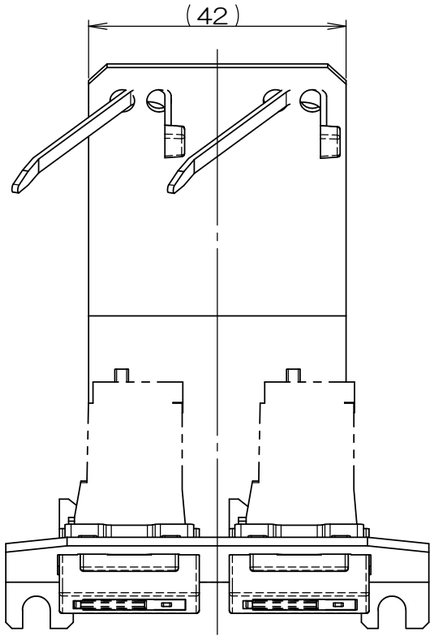

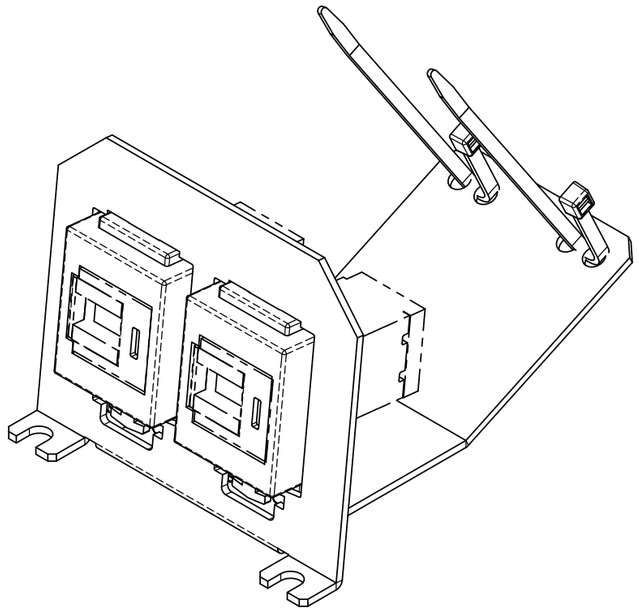

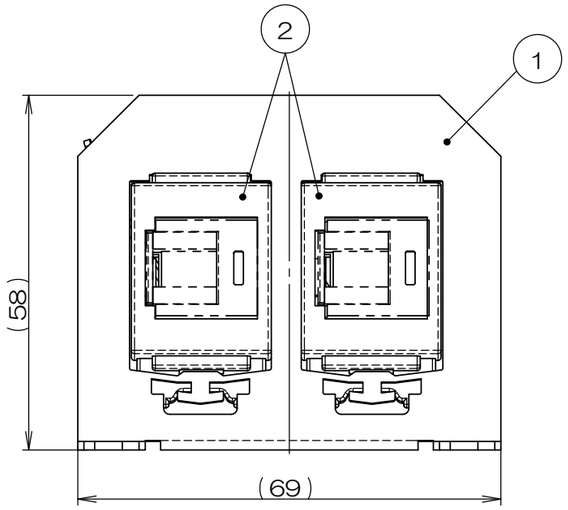

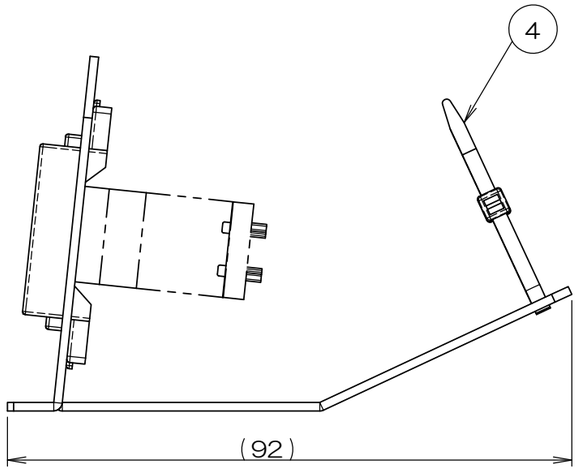

注1.　本図は実装状態を示し、③CAT6Aモジュラジャックは添付品です。
2.　配線ケーブル圧接後、①LAN側取付板に本図の様に取付してください。
3.　ご使用するパッチコードは、φ6.1 mm 以下の細径の製品をご使用ください。φ6.1 mm より太いパッチコードをご使用すると伝送性能を満足することができません。
4.　A側の器具ブロックに使用するプラグ形状・大きさによっては、挿抜・ケーブルの取回しがし辛い場合があります。

数量	項目	図　番	品　名	材料	処理	寸法＆記事
2	-		トラスネジ			M4×8　添付品
2	4		インシュロック			
2	3		CAT6Aモジュラジャック			添付品
2	2		JISプレート用アダプタ			
1	1		LAN側取付板			

承　認 2025.03.14 西村	名　称 CEC90182W	フォーマット DXF	三角法 尺度 ×
検　図 2025.03.14 島村			
製　図 2025.03.13 塚原	関連事項	図　番 3F9540C	
設　計 2025.03.13 塚原	株式会社TERADA		