	来　　歴	担当	承認
1 x	注記変更/H25-123	25.05.22 塚原	2025.6.11 西村

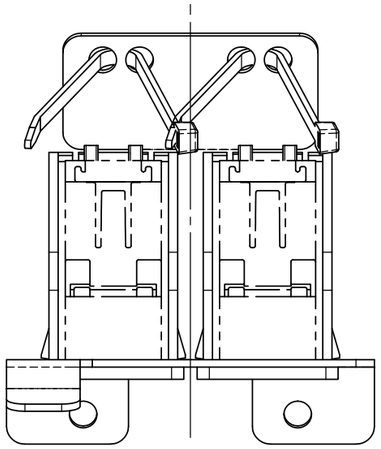

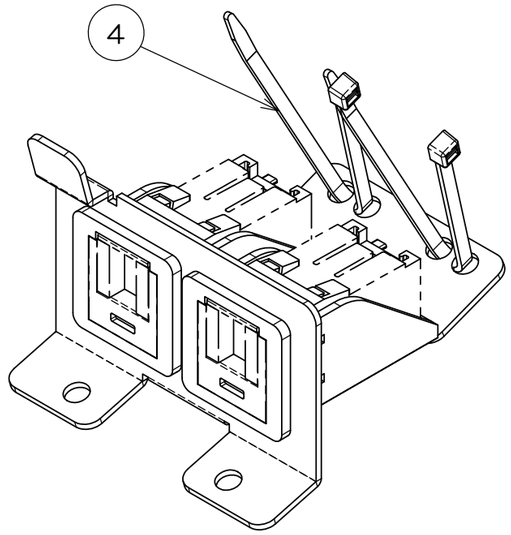

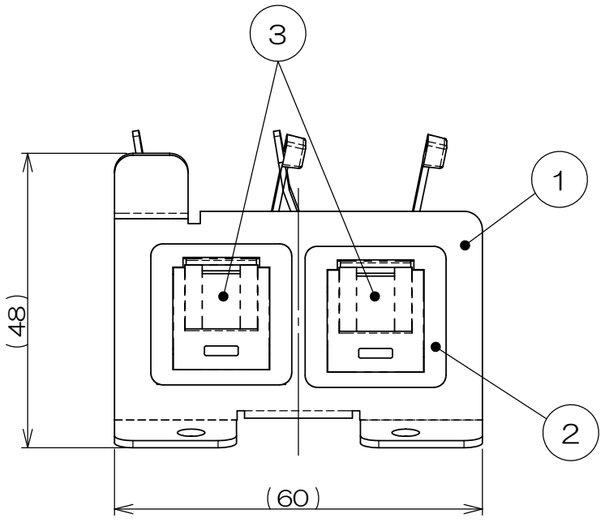

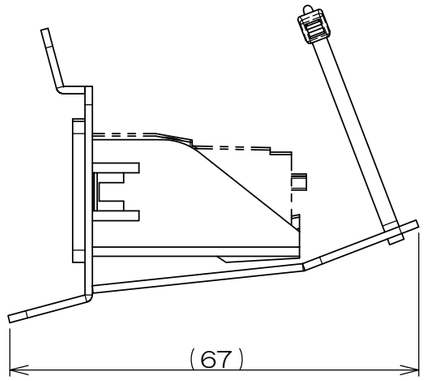

注1.　本図は実装状態を示し、③CAT6モジュラジャックは添付品です。
2.　配線ケーブル圧接後、①CEA取付板Bに本図の様に取付してください。
3.　推奨パッチコード径について
CEA7,8シリーズ：φ6.1mm以下(細径)
CED7シリーズ　：φ6.1mm以下(細径)
CCAシリーズ　　：φ5.5mm以下(細径)
推奨パッチコードより太いパッチコードをご使用すると伝送性能を満足することができません。
4.　A側の器具ブロックに使用するプラグ形状・大きさによっては、挿抜・ケーブルの取回しがし辛い場合があります。

数量	項目	図番	品名	材料	処理	寸法＆記事
2	-		トラスネジ			M4×8 添付品
2	4		インシュロック			
2	3		CAT6モジュラジャック			添付品
2	2		1ポート用アダプタ			
1	1		CEA取付板B			

承　認 2025.03.14 西村	名　称 CEA90086W	フォーマット DXF	三角法 尺度 ×
検　図 2025.03.14 島村			
製　図 2025.03.13 塚原	関連事項	図　番 3F9537C	
設　計 2025.03.13 塚原	株式会社TERADA		