来歴		担当	承認
△x			

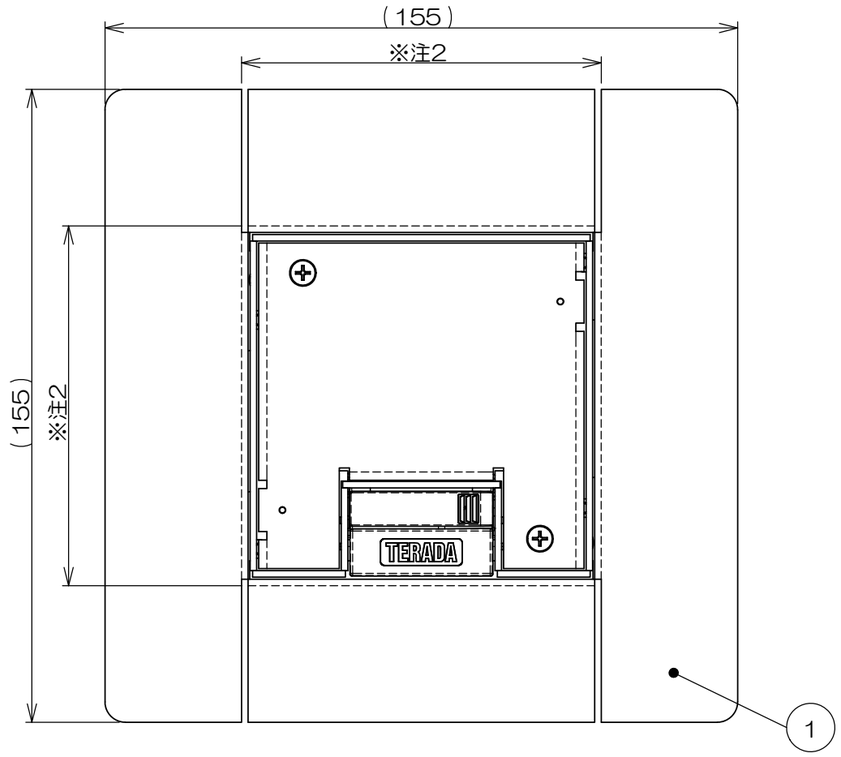

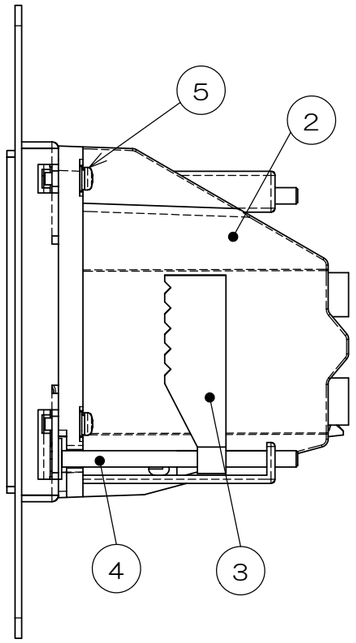

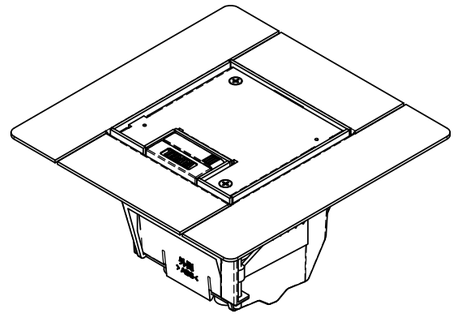

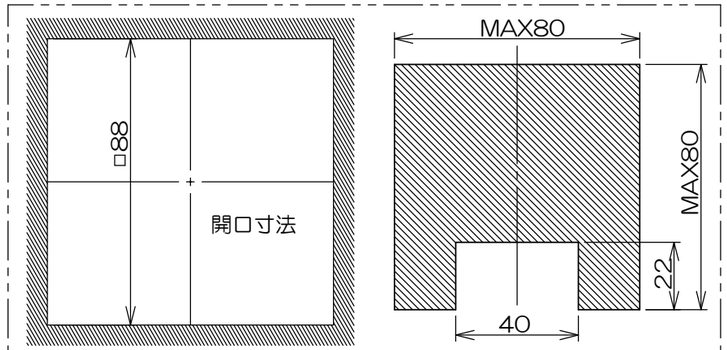

床仕上げ材開口寸法

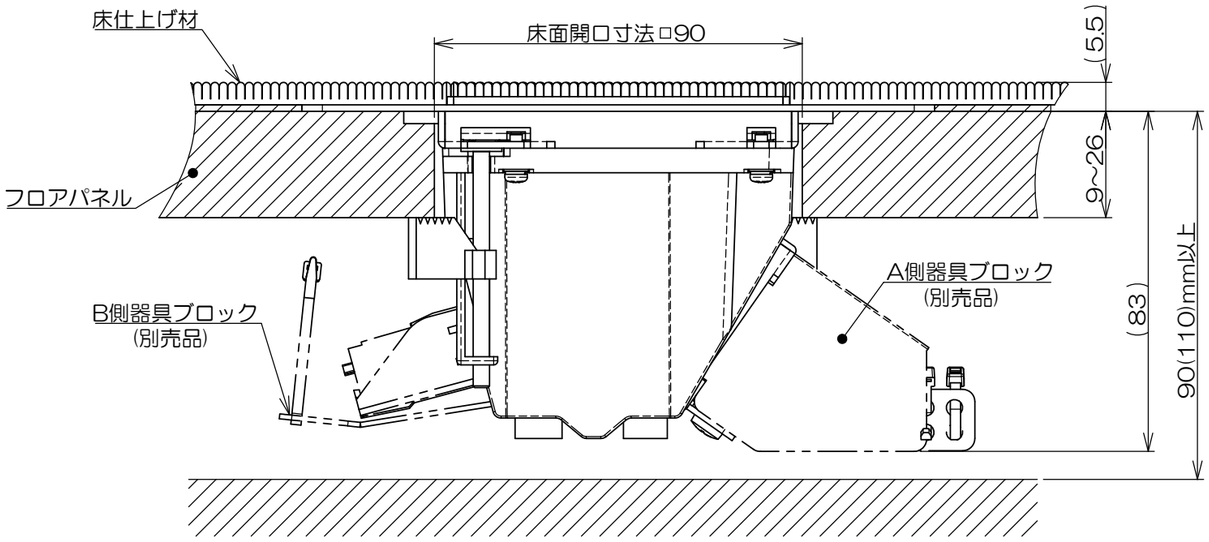

施工状態断面図

注1. 取付床材に新規開口を施した場合、強度低下の恐れがありますので
床材メーカーにお問い合わせください。
2. 床仕上材の開口寸法は上図になります。斜線部は仕上材です。
3. 適合器具ブロック
A側器具ブロック：CCAシリーズ
B側器具ブロック：CEA900「」W,CEA900「」Sシリーズ
A側とB側でシリーズが異なるので器具ブロックの選定時はご注意願います。

数量	項目	図番	品名	材料	処理	寸法＆記事
4	5		ナベネジ			M3×10
2	4		サラネジ			M4×60
2	3		コマ			
1	2		CEAボックス半組図			
1	1		仕上げ材貼り込みプレート			

承認 2025.02.28 西村	名称 CCA101	フォーマット DXF	三角法 尺度
検図 2025.02.28 島村			
製図 2025.01.24 塚原	関連事項	図番 3F9446C	
設計 2025.01.24 塚原	株式会社TERADA		