	来　歴	担当	承認
△x			

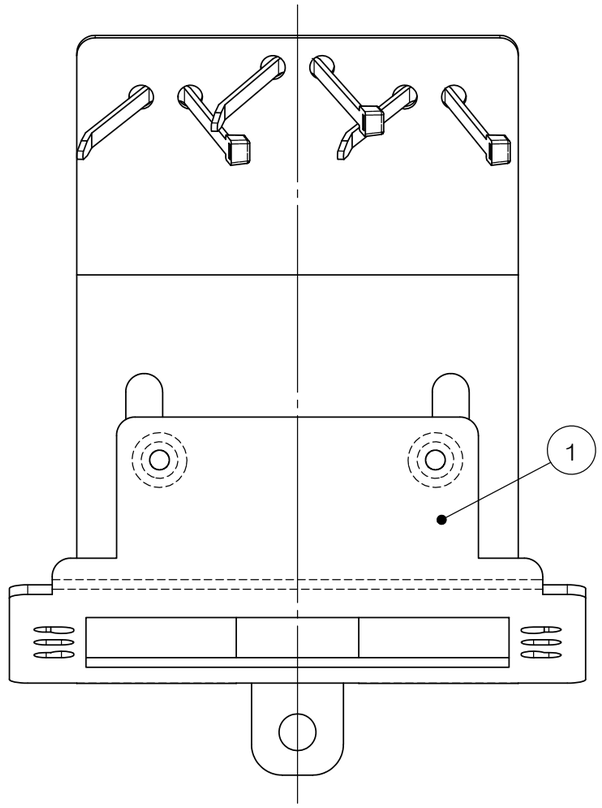

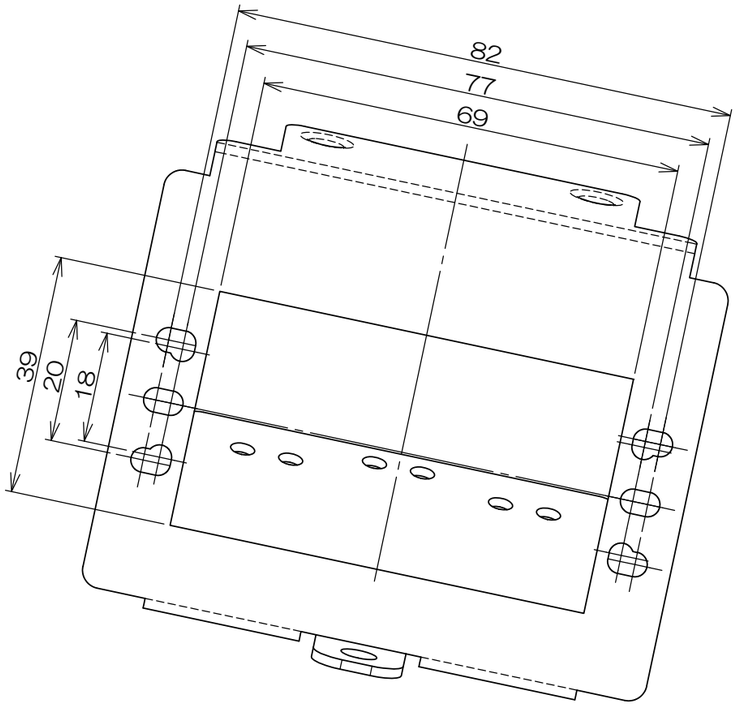

矢視A

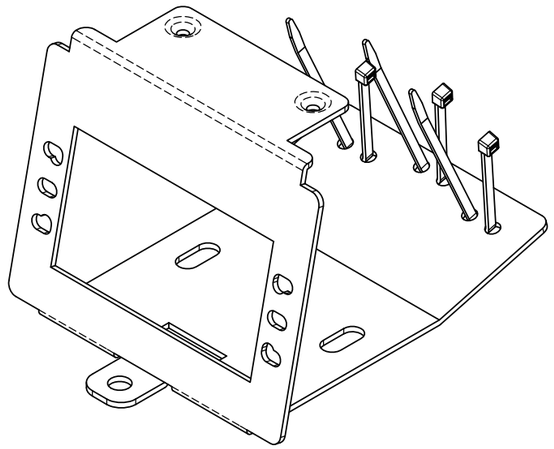

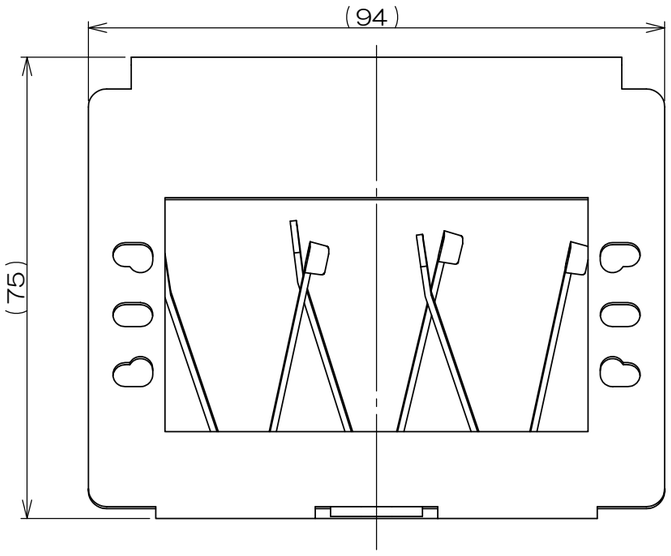

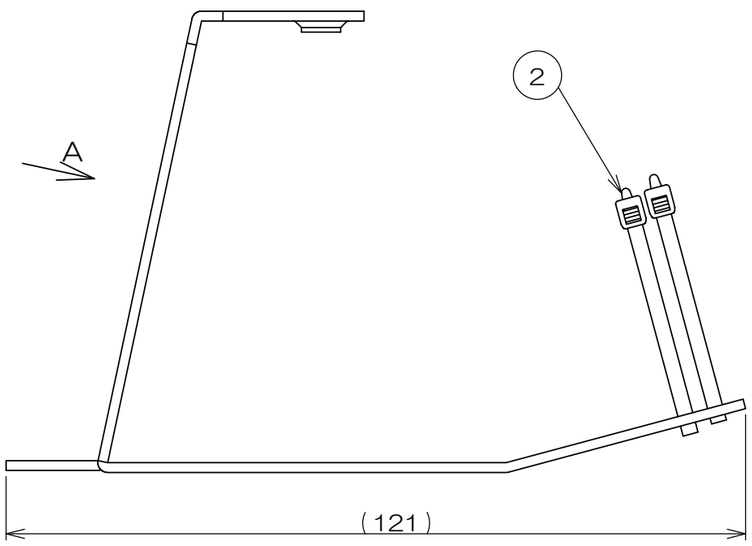

注1. コネクタ付きプレートは含まれません。
2. 適合コネクタ付きプレート
カナレ電気製「MFPシリーズ」
エレクトロン製「AAPシリーズ」
ただし、取付できないプレートもあります。
3. CERボックス、SLLボックスに本製品の取付を行なった際に
対面に取付する器具ブロックによっては、プラグ同士が干渉
する場合があります。

数量	項目	図番	品名	材料	処理	寸法＆記事
2	-		サラネジ			M4×6 添付品
4	-		フランジナット			M3用 添付品
4	-		サラネジ			M3×8 添付品
3	2		インシュロック			
1	1		CER-MFP取付板			

承　認 2023.02.20 西村	名　称 CER990	フォーマット DXF	三角法 尺度
検　図 2023.02.20 島村			
製　図 2022.12.15 塚原	関連事項	図　番 3F9099C	
設　計 2022.12.15 塚原	株式会社TERADA		