	来　　歴	担当	承認
1 x	セパレータ曲げ削除、自在ブッシュ削除 シリーズ名称シール貼付位置変更/H23-125	23.04.24 塚原	23.05.09 西村
2 x	添付ネジ追加/H23-354	23.10.11 塚原	23.10.17 西村

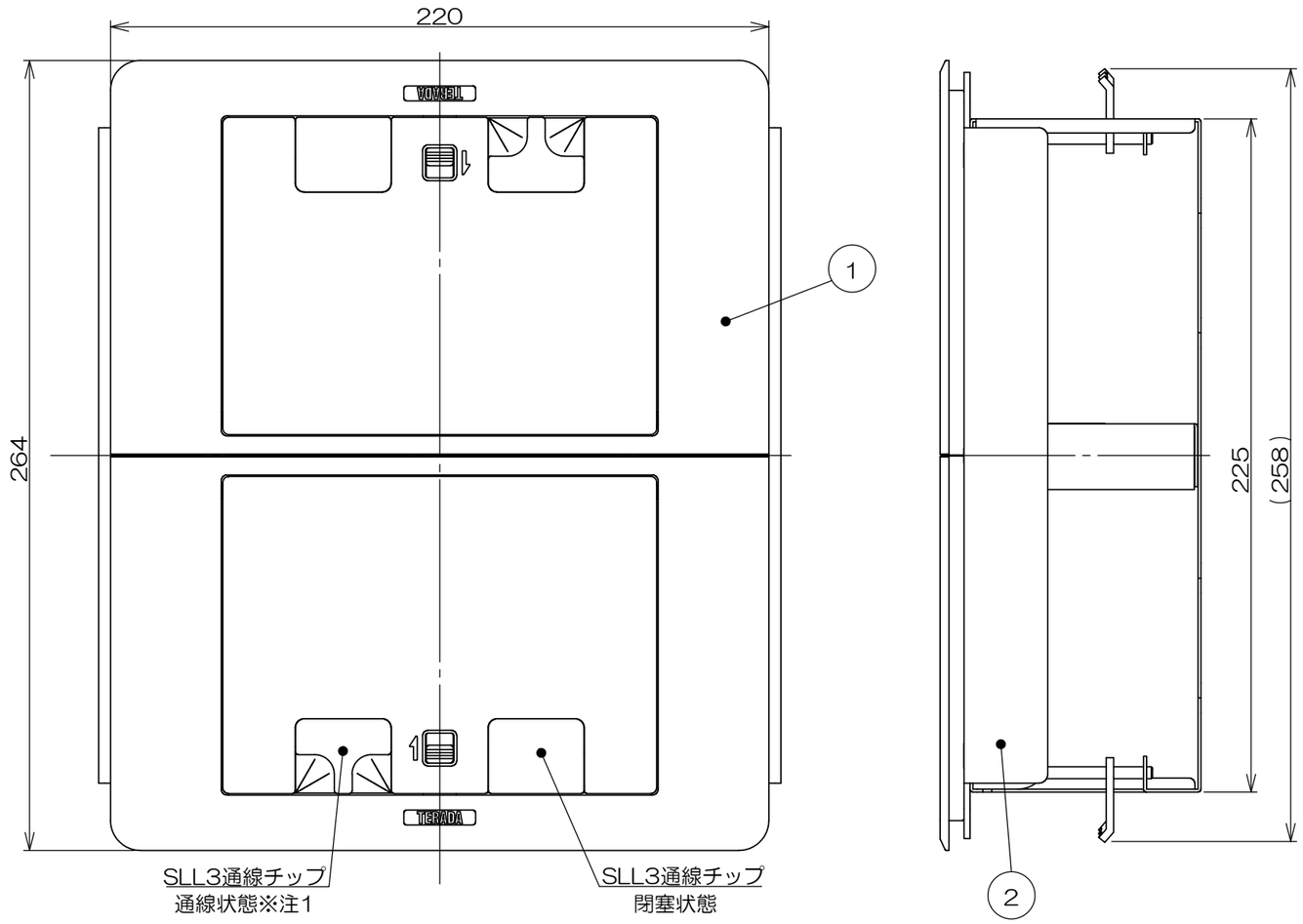

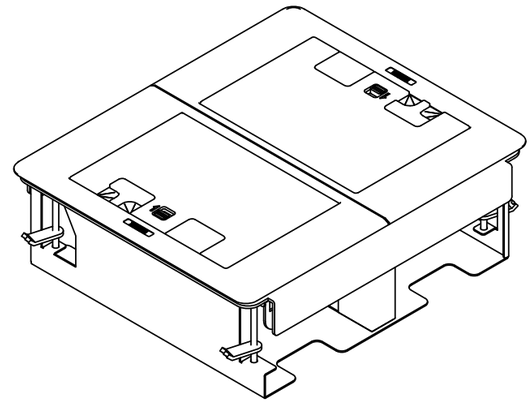

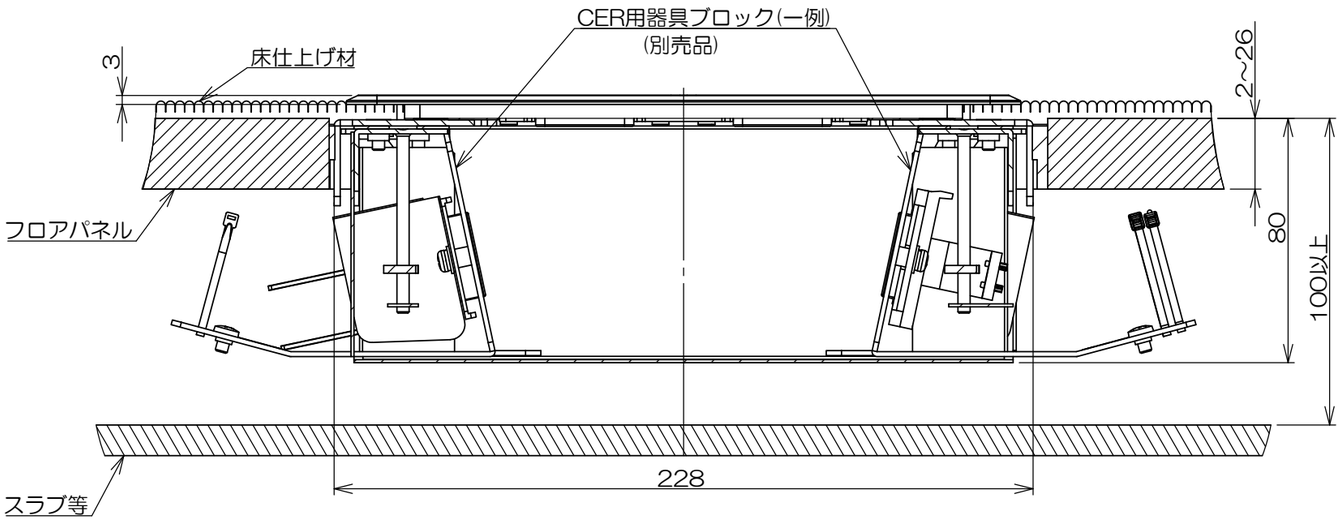

施工状態断面図

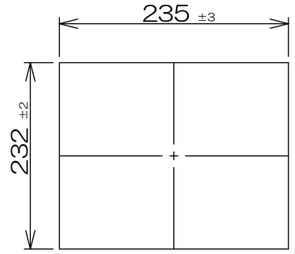

フロアパネル開口寸法

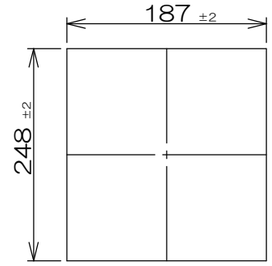

床仕上げ材開口寸法

注1．通線チップは反転させたコードを引き出す場合の設定状態を示します。
2．本図は施工状態を示します。梱包形態ではありません。
3．CER用器具ブロックは別売品です。

数量	項目	図番	品名	材料	処理	寸法＆記事
(4)	-		サラネジ			M4×9 添付品
1/n	-		SLL2/3シリーズ取扱説明書			外装箱へ一部添付
1/n	-		SLL2/3シリーズ施工手順書			外装箱へ一部添付
1	2		SLL3ボックス(組立用)			添付品
2	1		SLL10000			シルバーメタリック　添付品

承　認 2023.04.11 西村	名　称 SLL301SM	フォーマット DXF	三角法 尺度 ×
検　図 2023.04.11 島村			
製　図 2023.04.06 塚原	関連事項	図　番 3F9097C	
設　計 2023.04.06 塚原	株式会社TERADA		