	来　　歴	担当	承認
△×			

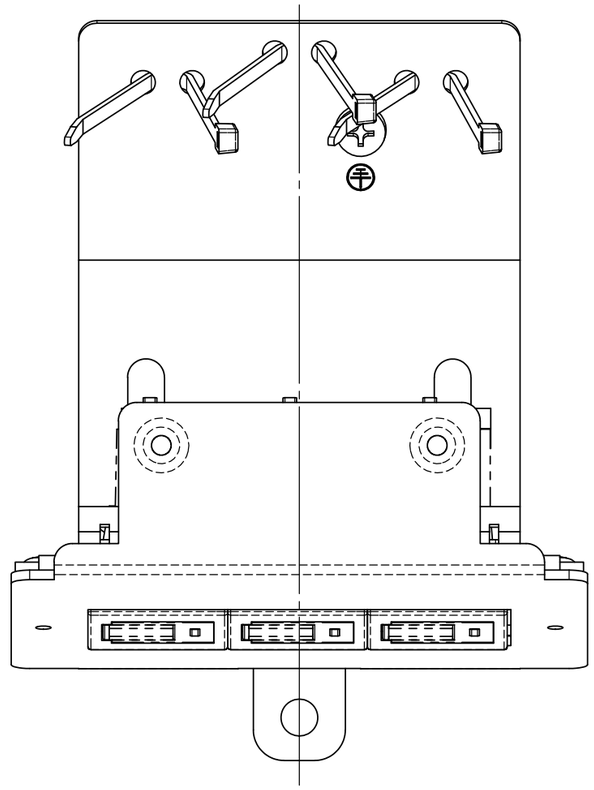

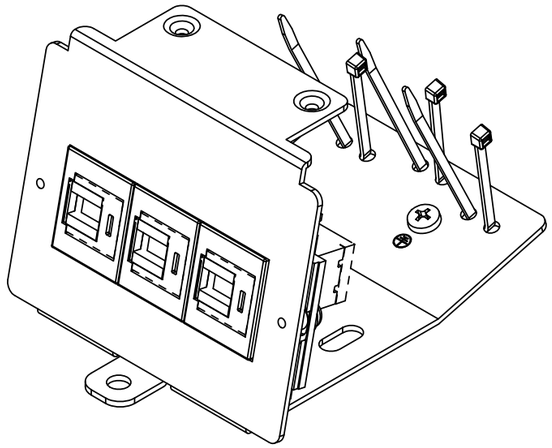

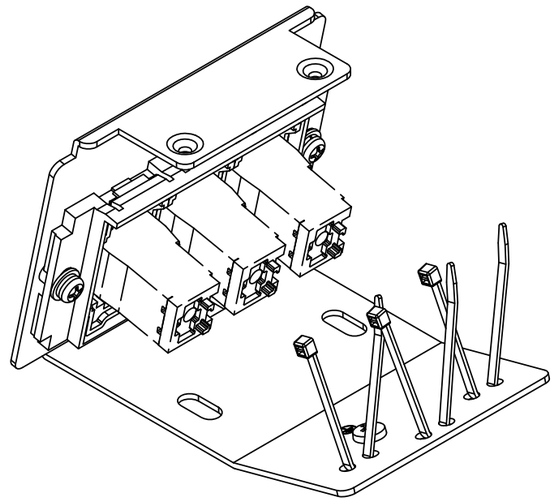

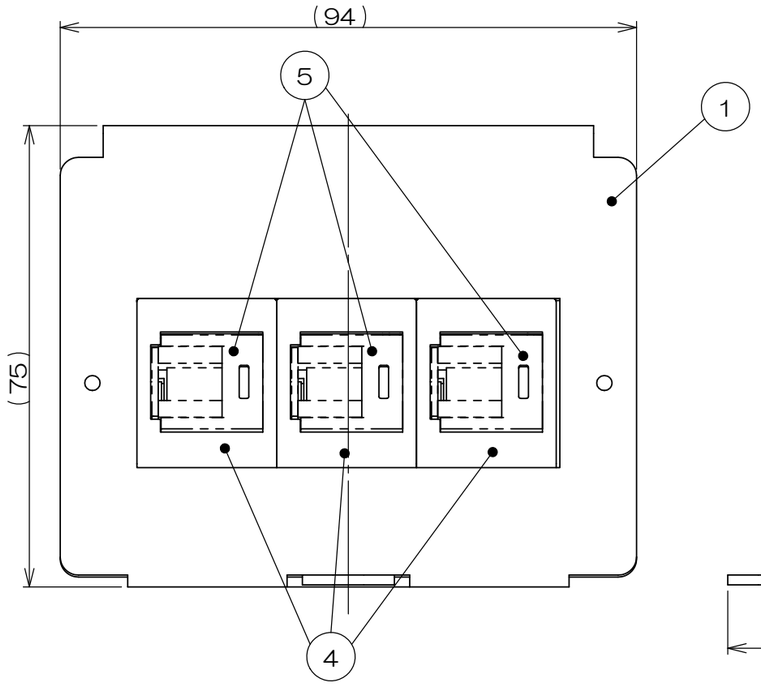

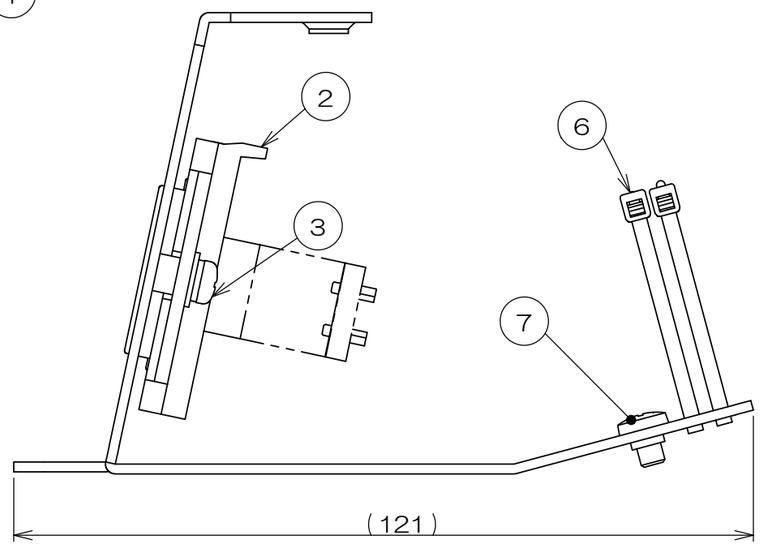

注１．本図は実装状態を示し、⑤CAT5Eモジュラジャックは添付品です。配線ケーブル圧接後、④JISプレート用アダプタに本図指示通り取付けて下さい。

数量	項目	図番	品名	材料	処理	寸法＆記事
2	-		サラネジ			M4×6 添付品
1	7		アースネジ			M4×6
3	6		インシュロック			
3	5		CAT5Eモジュラジャック			添付品
3	4		JISプレート用アダプタ			
2	3		ナベネジ			
1	2		3口用取付枠切断図			
1	1		CER-Y取付板			

承　認 2023.02.20 西村	名　称 CER083	フォーマット DXF	三角法 尺度 ×
検　図 2023.02.20 島村			
製　図 2022.12.15 塚原	関連事項	図　番 3F9058C	
設　計 2022.12.15 塚原	株式会社TERADA		