	来　　歴	担当	承認
△×			

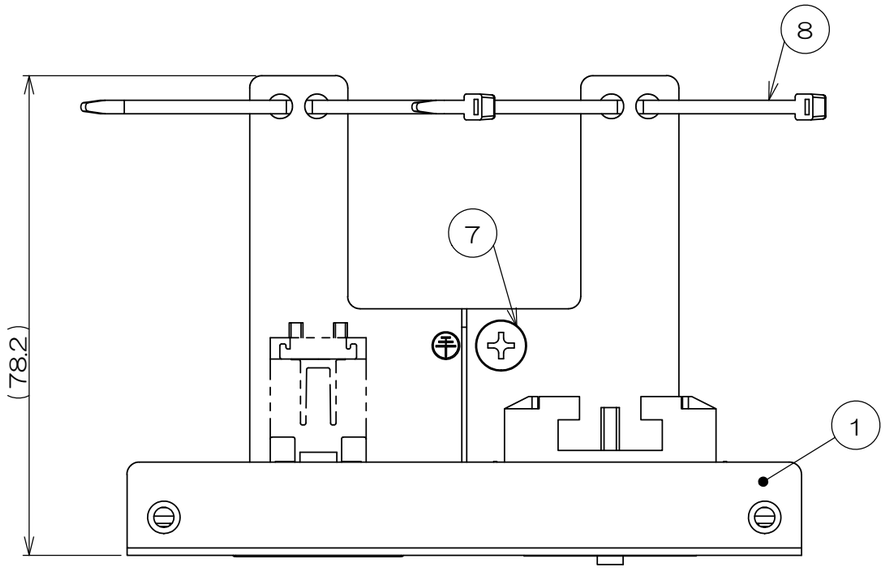

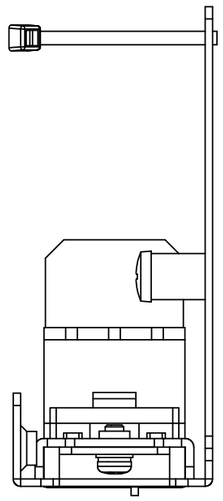

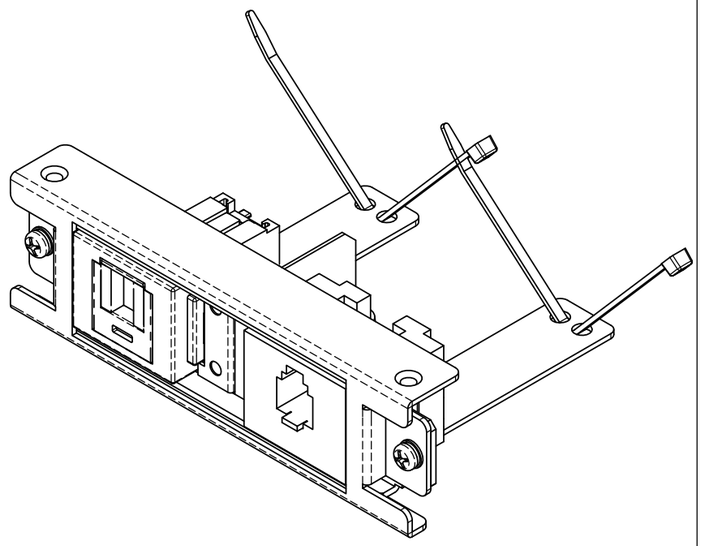

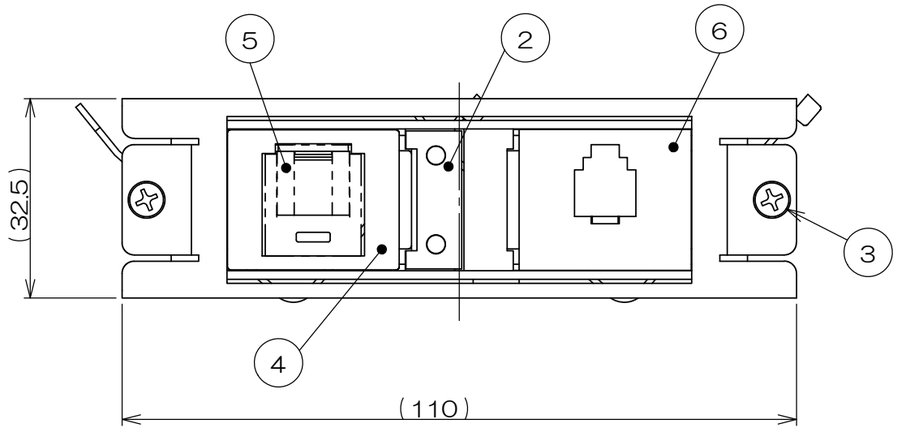

注1．本図は実装状態を示し、⑤CAT6Aモジュラジャックは添付品です。
配線ケーブル圧接後、④JISプレート用アダプタに本図指示通り
取付してください。

数量	項目	図　番	品　名	材料	処理	寸法＆記事
2	-		サラネジ			M4×6添付品
2	8		インシュロック			T18R
1	7		アースネジ			M4
1	6		埋込テレホンモジュラジャック			
1	5		CAT6Aモジュラジャック			添付品
1	4		JISプレート用アダプタ			
2	3		ナベネジ			
1	2		SFC-X2-S取付枠ASS			
1	1		SFC-EW共通取付板			

承　認 2022.12.12 西村	名　称 SFC90260	フォーマット DXF	三角法 尺度 ×
検　図 2022.12.12 島村			
製　図 2022.11.28 塚原	関連事項	図　番 3F9050C	
設　計 2022.11.28 塚原	株式会社TERADA		