図番 3F7636C

| | 来歴 | 担当 | 承認 |
|---|---|---|---|
| 1 x 1 | 対象機種追加/H25-287 | 25.09.12 塚原 | 25.09.16 西村 |
| | | | |

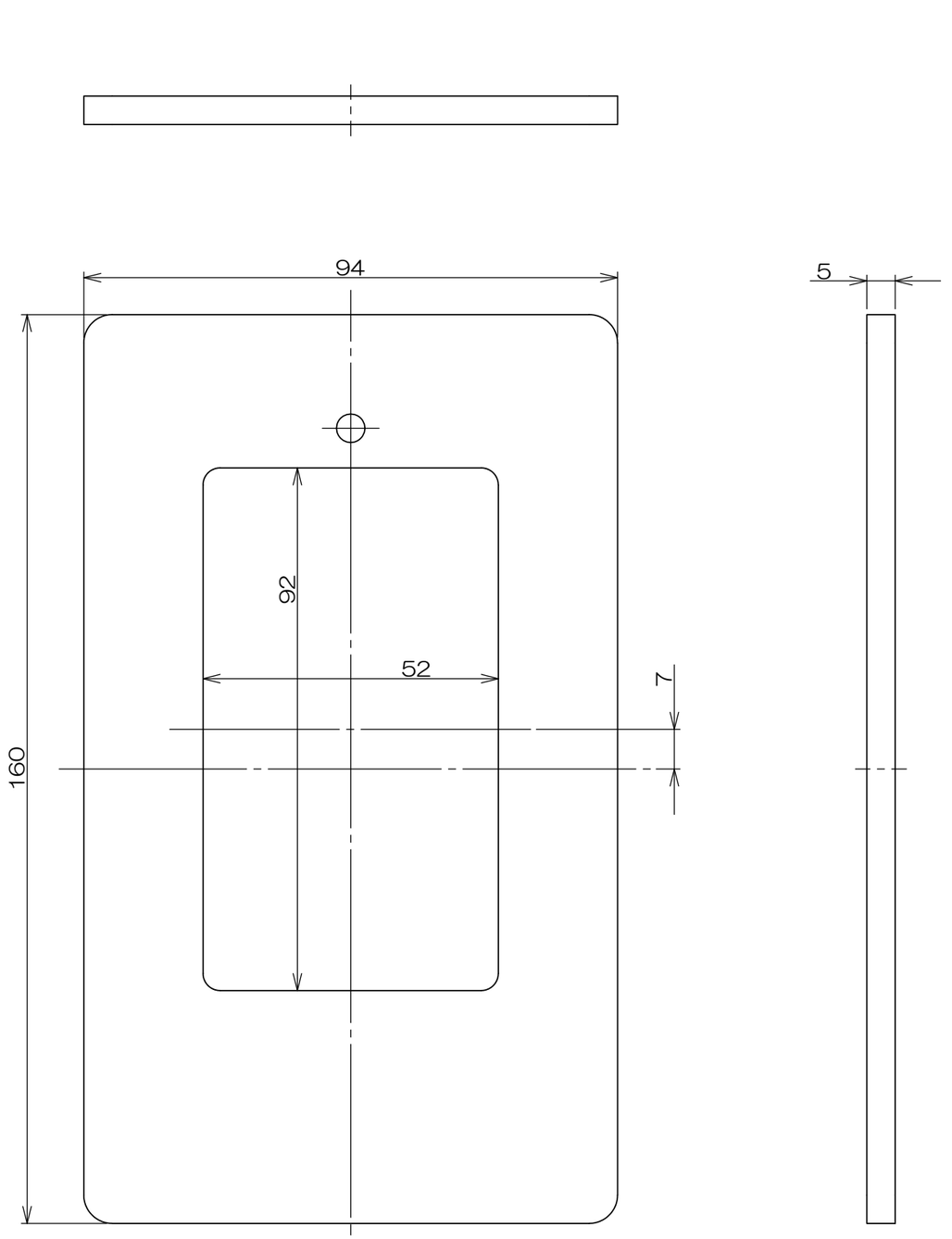


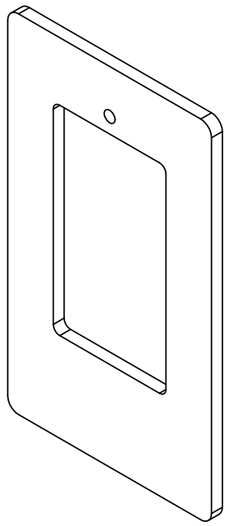

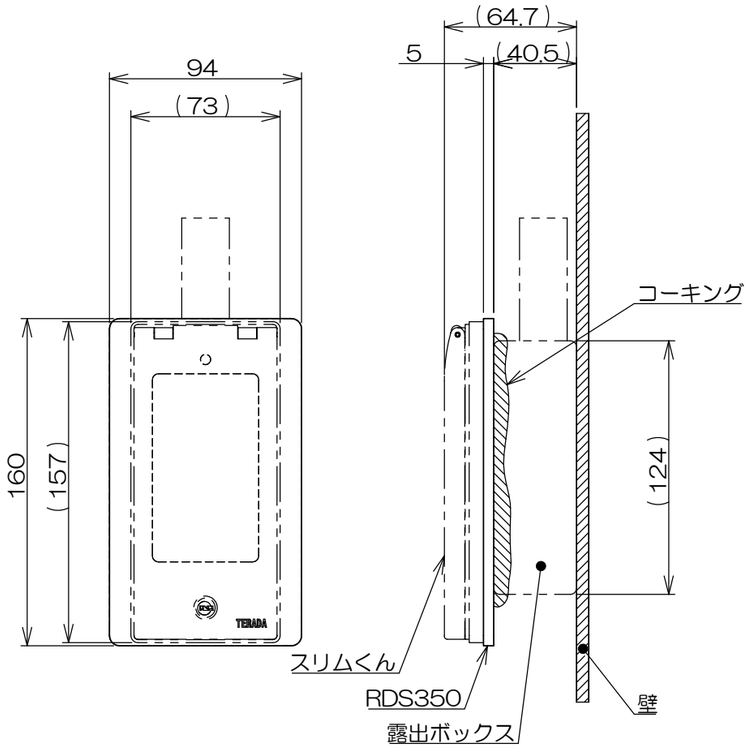


施工状態図(S=1:3)

注1．露出ボックスとRDS350の接触箇所には
　　コーキング処理を必ず施してください。
1 2．本製品はRDS30000「」,RDS30200CL
　　RDS40000「」,RDC50000「」,RDC800「」
　　に対応しております。
　3．ご使用になる露出ボックスの形状・寸法により
　　対応できない場合がございます。

| | | | | | | |
|---|---|---|---|---|---|---|
| | | | | 塩ビ | | t=5.0 |
| 数量 | 項目 | 品番 | 名称 | 材質 | 処理 | 備考 |

| | | | |
|---|---|---|---|
| 承認 2018.5.28 鈴木 | 名称 露出ボックス用スペーサー RDS350 | 備付 | 三角法 |
| 検図 2018.5.24 島村 | | | 尺度 1:1 |
| 製図 2018.4.19 高島 | 関連事項 ＊ | 図番 3F7636C | |
| 設計 2018.1.23 高島 | TERADA ELECTRIC WORKS CO., LTD. | | |