図番 3F6344C

	来歴	担当	承認
1 ×	床高・注3追加、パネル厚変更	2012.6.28 高島	鈴木
2 ×	全面書換え/H17-015	2017.1.16 塚原	2017.4.27 鈴木
3 ×	材料と処理変更/H21-215	2021.6.8 塚原	2021.6.11 馬木

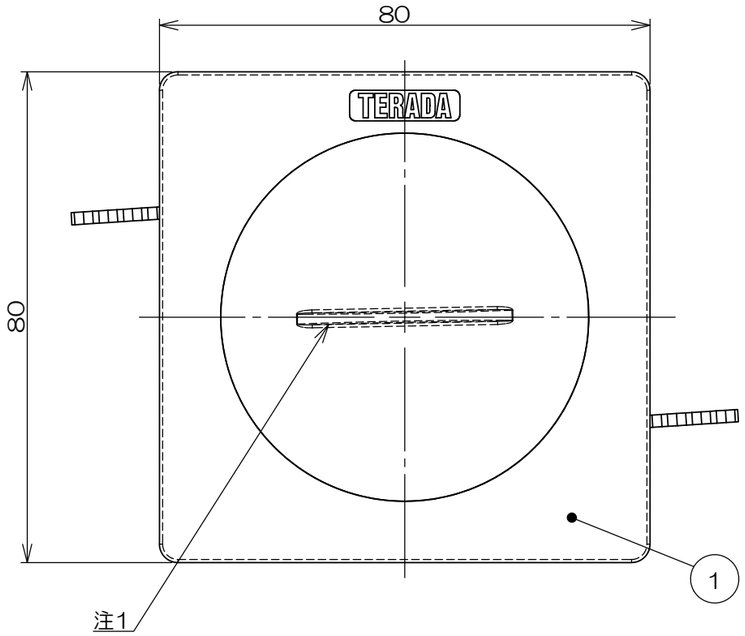

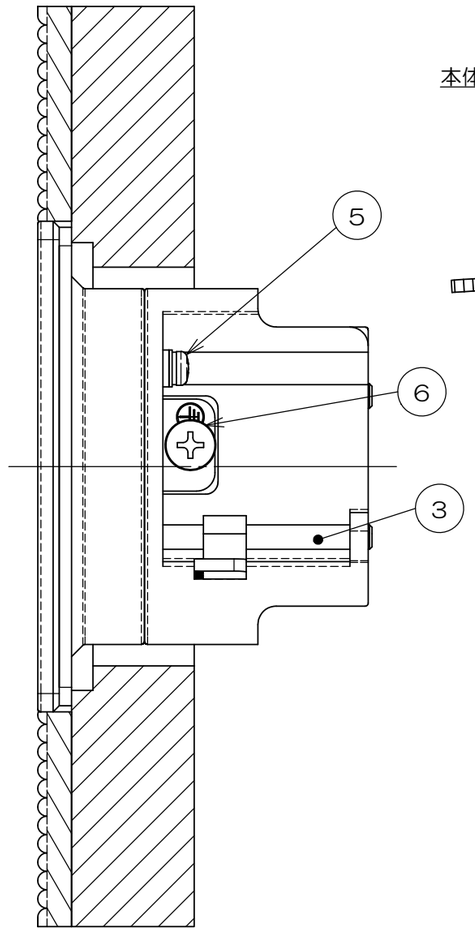

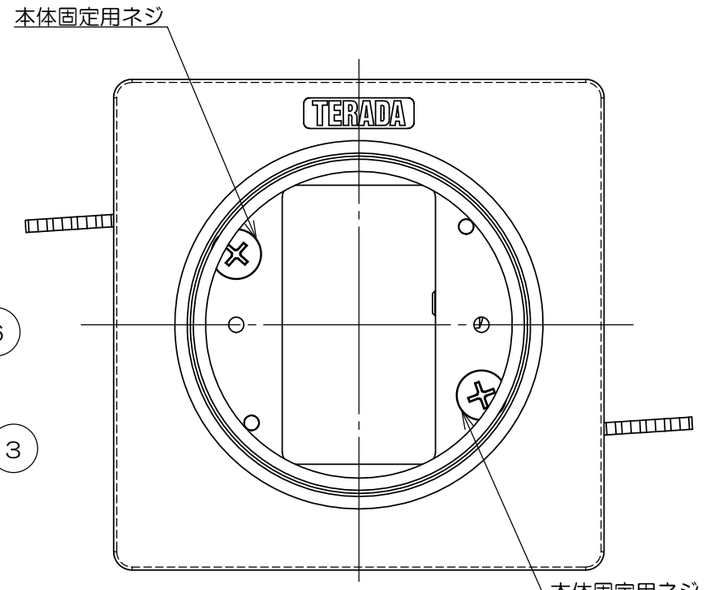

フタを外した状態

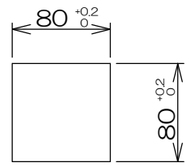

仕上げ材開口寸法

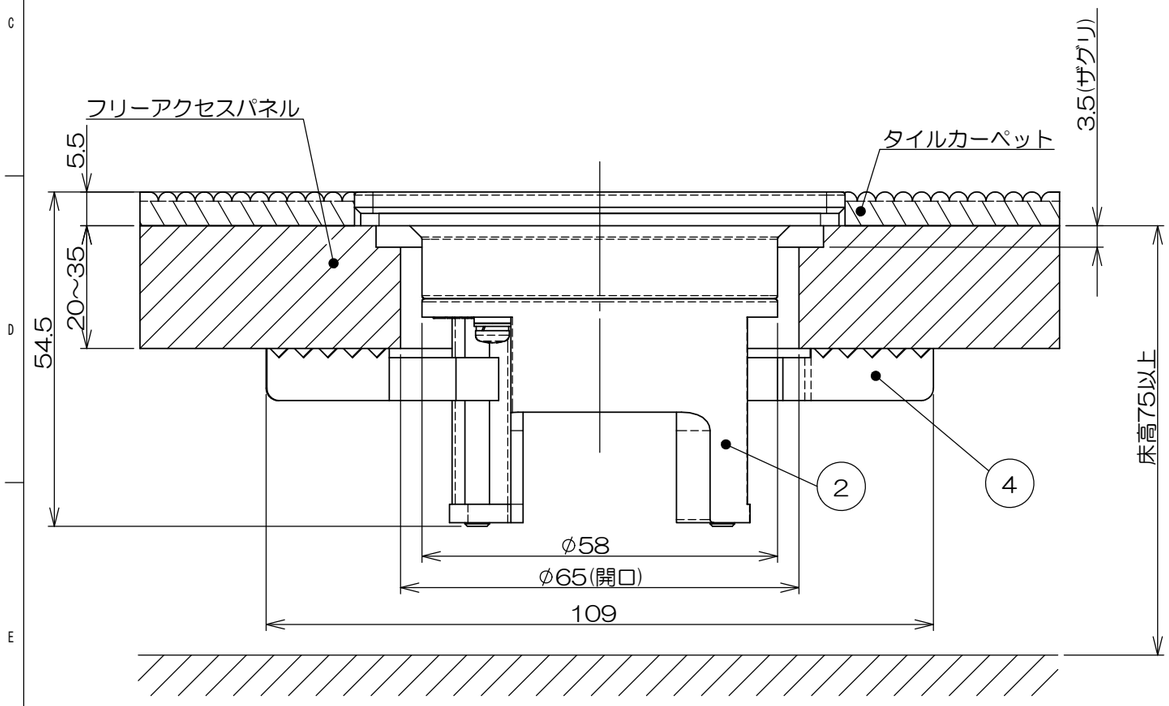

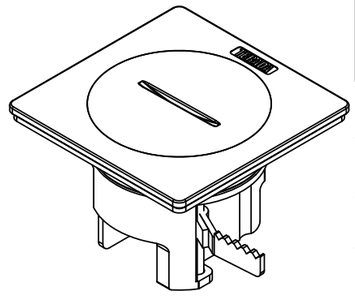

注1．スリットの向きは一例を示します。
2．本図は施工状態を示し、梱包状態ではありません。
3．本体固定用ネジの標準締め付けトルクは1.03N・mです。

数量	項目	図番	品名	材料	処理	寸法&記事
1	6		アースネジ			
2	5		ナベネジ			
2	4		EEW固定コマ			
2	3		サラネジ			
1	2		NASボックス			
1	1		NAS10000	アルミ	ショットブラスト +バレル研磨	

承認 2011.12.20 菊地	名称 NAS70000	備付	三角法 尺度
検図 2011.12.20 鈴木			
製図 2011.12.19 高島	関連事項 TD-1602	図番 3F6344C	
設計 2011.12.12 高島	TERADA ELECTRIC WORKS CO., LTD.		