	来　　歴	担当	承認
△×			
×			

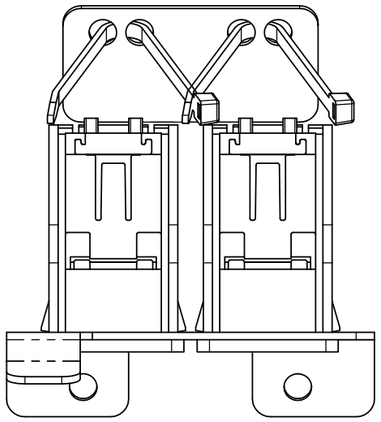

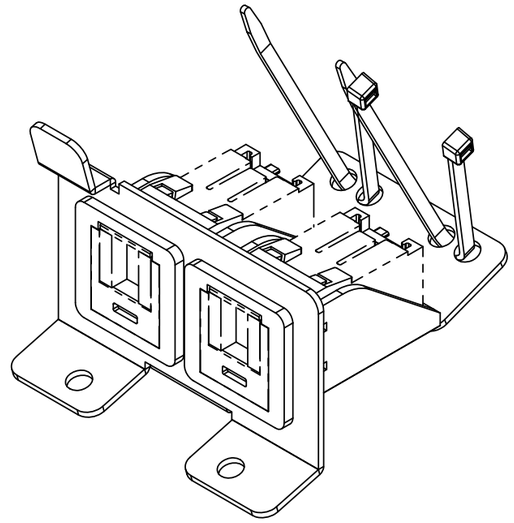

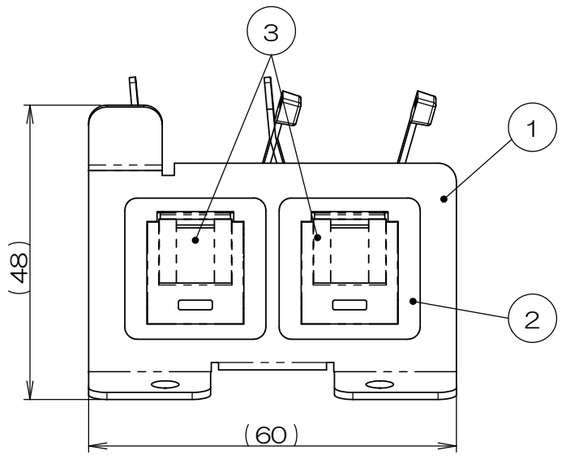

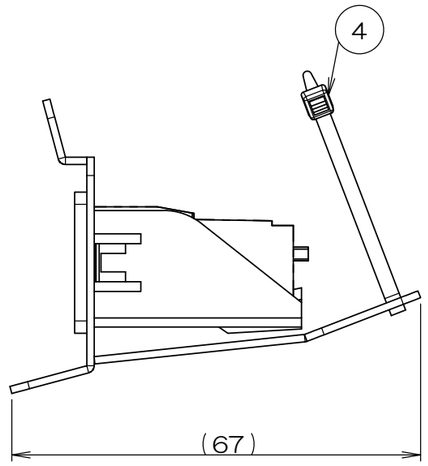

注1.本図は実装状態を示し、納品状態ではありません。
2.③CAT5Eモジュラジャックは添付品です。
3.配線ケーブルを圧接後、1ポート用アダプタに本図指示通り取付して下さい。

数量	項目	図番	品名	材質	処理	備考
2	-		トラスネジ			添付品
2	4		インシュロック			
2	3		CAT5Eモジュラジャック			添付品
2	2		1ポート用アダプタ			
1	1		CEA取付板B			

承　認 2025.06.20 西村	名　称 CEA90082W	フォーマット DXF	三角法 尺度 ×
検　図 2025.06.20 島村			
製　図 2025.06.20 塚原	関連事項 TD-948	図　番 3F5062C-02	
設　計 2025.06.20 塚原	株式会社TERADA		