図番 3F4715C

	来　　歴	担当	承認
1 × 1	項目5処理変更	'06.4.20 ミウラ	'06.4.21 きくち
2 ×	ネジ数量・形状修正/H14-041	'14.2.17 島村	'14.2.18 鈴木
3 ×	注記追加	'15.12.24 塚原	'16.1.25 鈴木
4 ×	項目3追加・全面書換/H17-165	'17.4.28 島村	'17.5.31 鈴木

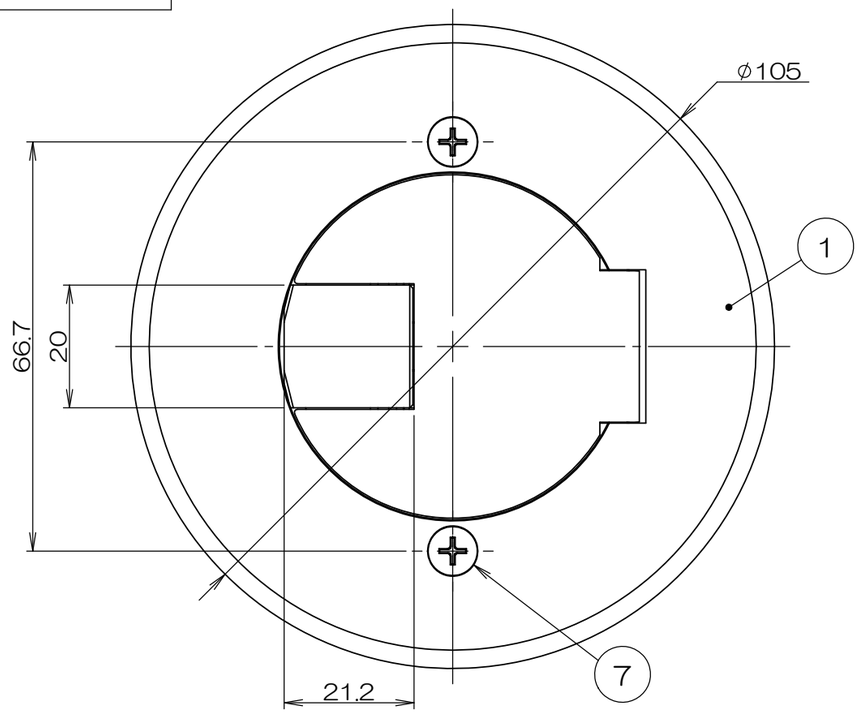

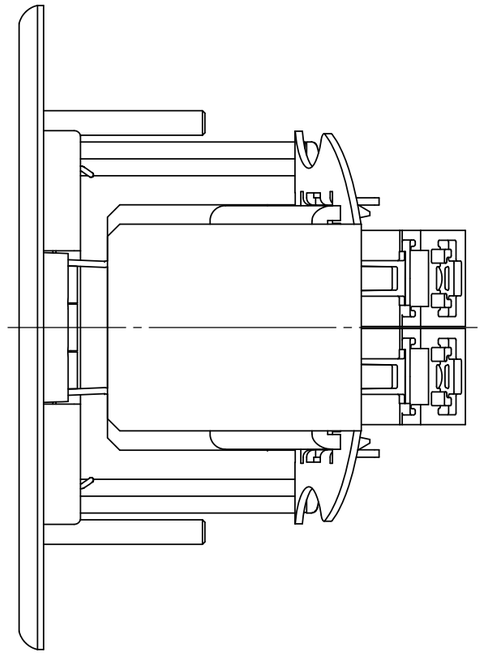

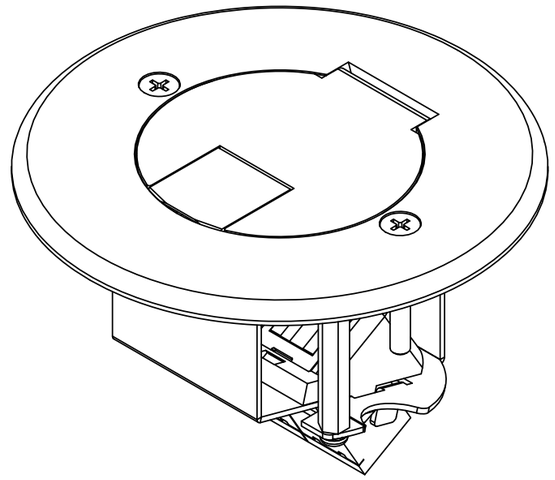

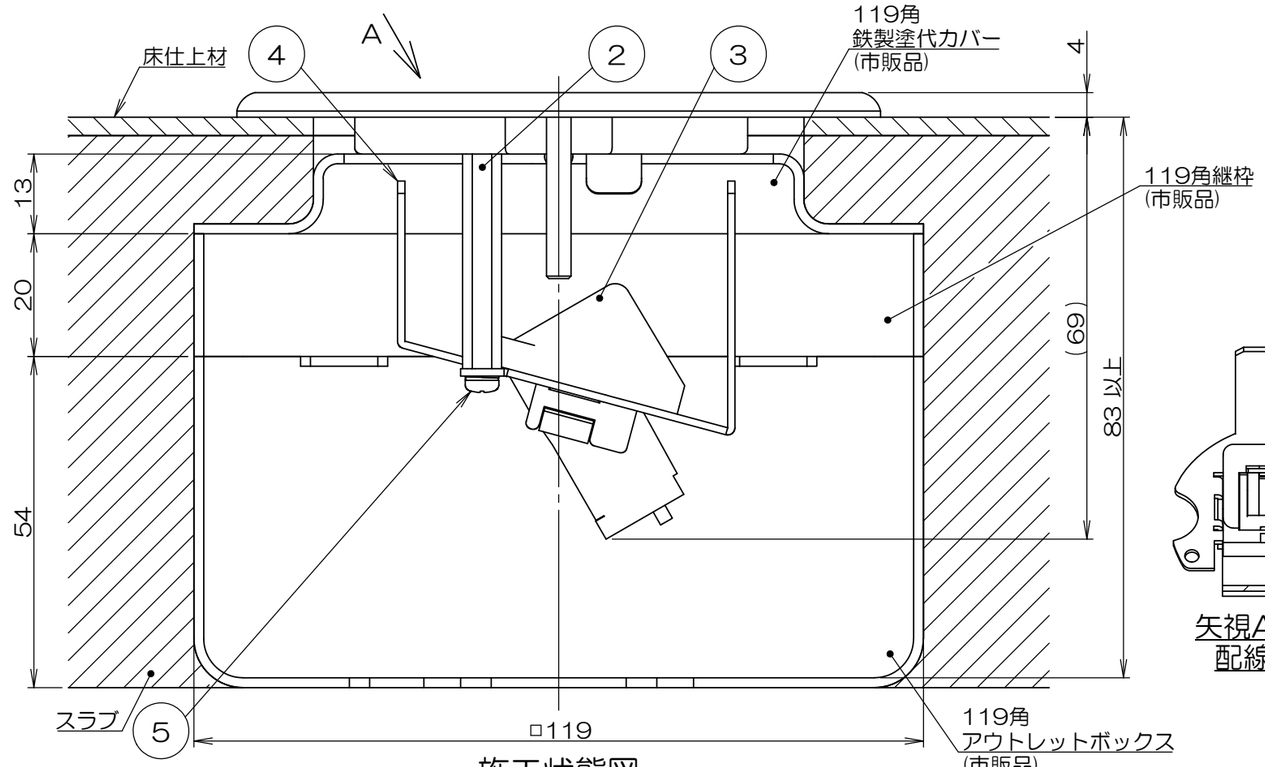

施工状態図

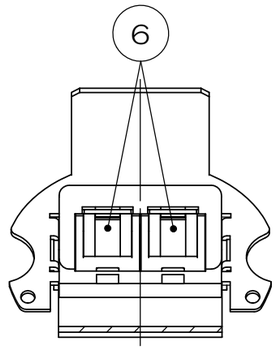

矢視A(S=1:1.5)
配線器具形状

注1．本製品は樹脂製塗代カバーには適合致しません。
2．本図は組立状態を示します。
3．⑥モジュラジャックは添付品です。
4．⑥モジュラジャックに配線ケーブルを圧接後、
③アダプタに取り付けてください。

数量	項目	図番	品名	材料	処理	寸法＆記事
2	7		サラネジ	ステンレス		M4×30 添付品
2	6		CAT6モジュラジャック			添付品
2	5		ナベネジ			
1	4		3-15KC用取付板			
1	3		2ポート用傾斜型アダプタ			
2	2		3-15KC-06スペーサ			
1	1		3-15KCAプレートASS	アルミ		

承認 '05.1.20 吉野	名称 プラグ収納コンセント TFB33シリーズ TFB33798	備付	三角法 尺度 1:1
検図 '05.1.18 菊池			
製図 '05.1.17 三浦	関連事項 *	図番 3F4715C	
設計 '05.1.17 菊池	TERADA ELECTRIC WORKS CO., LTD.		