図番 3F3939C

	来　　歴	担当	承認
1 × 1	旧品名記入	04. 11. 15 ミウラ	04. 11. 18 ムラタ
2 × 1	TERADAマーク削除	05. 6. 30 ミウラ	05. 7. 4 きくち
3 ×	注記追加	15. 12. 24 塚原	16. 1. 25 鈴木

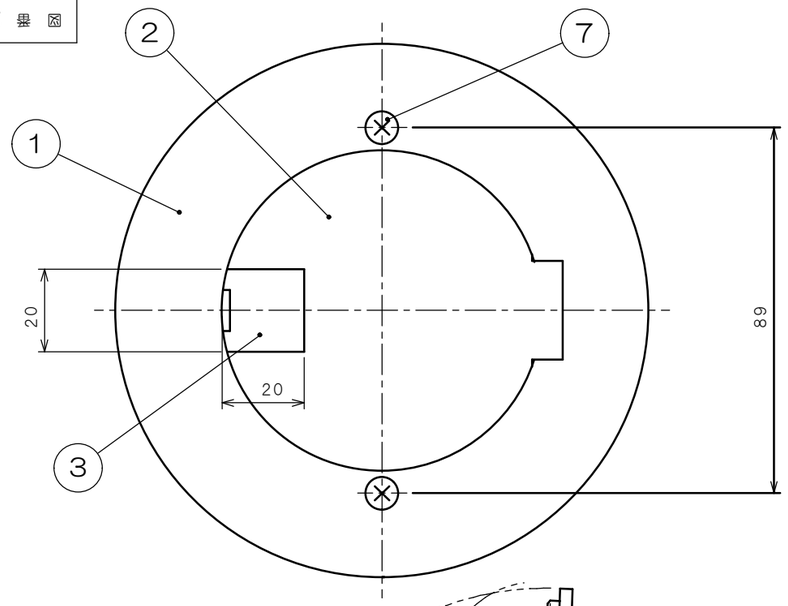

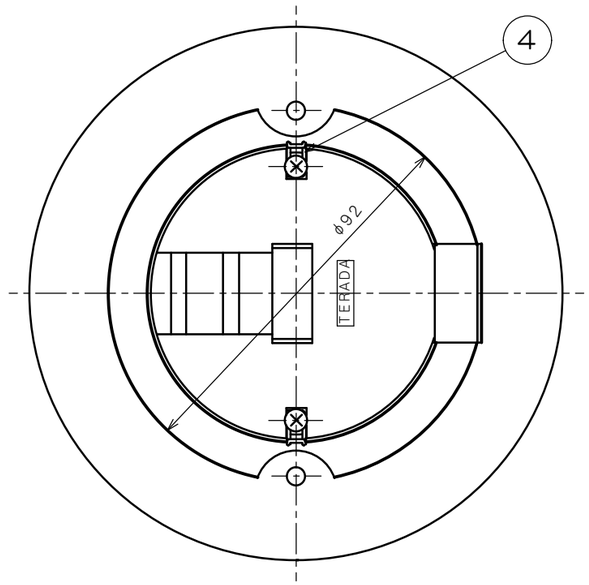

①フロアプレート裏面図

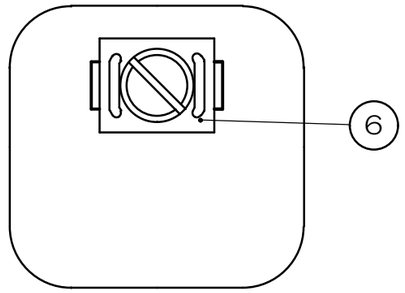

矢視A

注１．　本機の取付けには、⑧１１９角深形アウトレットボックス，⑨１１９角１０Ｈ継枠，⑩１１９角Ｐ＝８９大丸穴カバー塗代付が打込んであることが必要です。

注２．　樹脂製塗代カバーは適合いたしません。

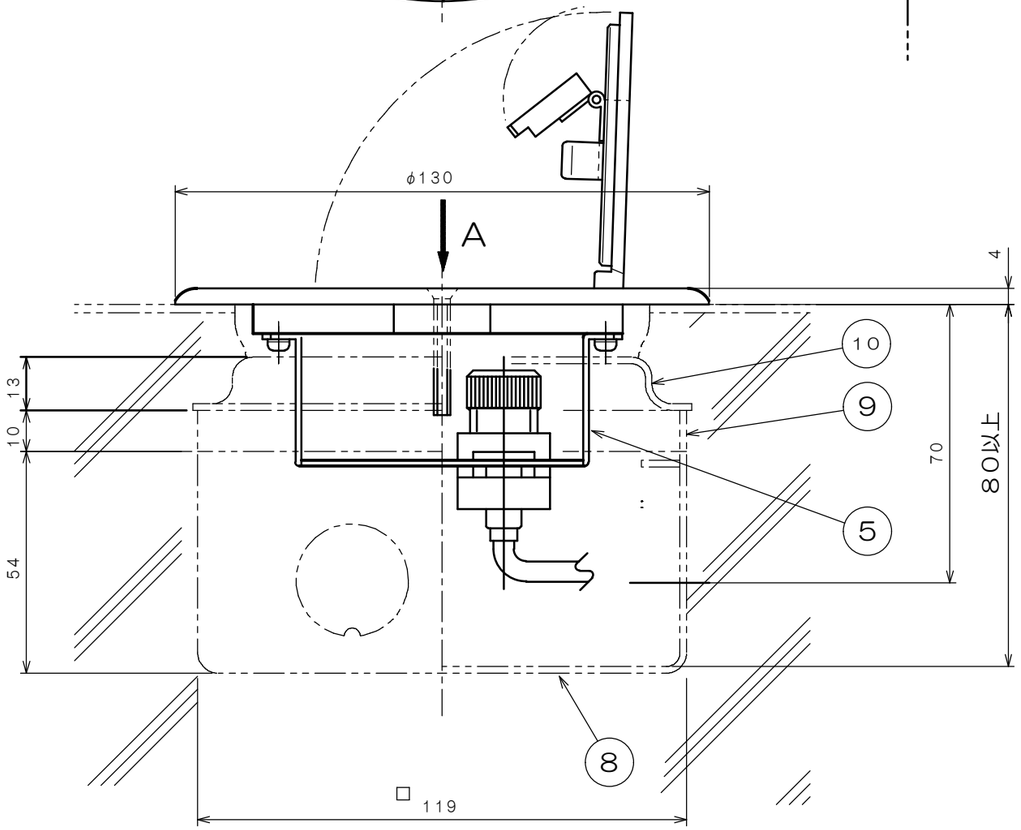

コンクリート打込み状態図

(1)	10		119角P=89 大丸穴カバー塗代付			(市販品)
(1)	9		119角10H 継枠			(市販品)
(1)	8		119角深形 アウトレットボックス			(市販品) JIS C 8336
2	7	4FPS30-SU	サラネジ M4×30	SUS		添付品
1	6	JME-B-EL	アースターミナル白 (接地リード線付)			神保電器製
1	5	4F0624	3-20KC-TV取付板	鋼板	黒亜鉛 クロメート	
(2)	4	4F1170	キャッチ	SUS		
(1)	3		3-20KCA 小扉	アルミ合金	バレル研磨	
(1)	2		3-20KCA フタ	アルミ合金	バレル研磨	
1	1	B02015-01	3-20KCA フロアプレート	アルミ合金	バレル研磨	
-00	項目 / 群番	図　番	品　名	材　料	処　理	寸法＆記事

承認	'02. 11. 18 吉野	名称	プラグ収納コンセント (ツヤケシ・シルバー) TFB44719 旧品名：TFB-3-20KCA-ET，P=89
検図	'02. 11. 18 菊地	備付	三角法 / 尺度
製図	'02. 11. 15 加藤	関連事項	図番 3F3939C
設計	'98. 12. 24 加藤	TERADA ELECTRIC WORKS CO., LTD.	