	来　　歴	担当	承認
1 x	表-1変更/H22-203	2022.7.25 齋藤	2022.7.28 西村
2 x	ロゴ変更、塗代カバー埋込深さ追加/H23-038	2023.2.6 齋藤	2023.2.9 西村

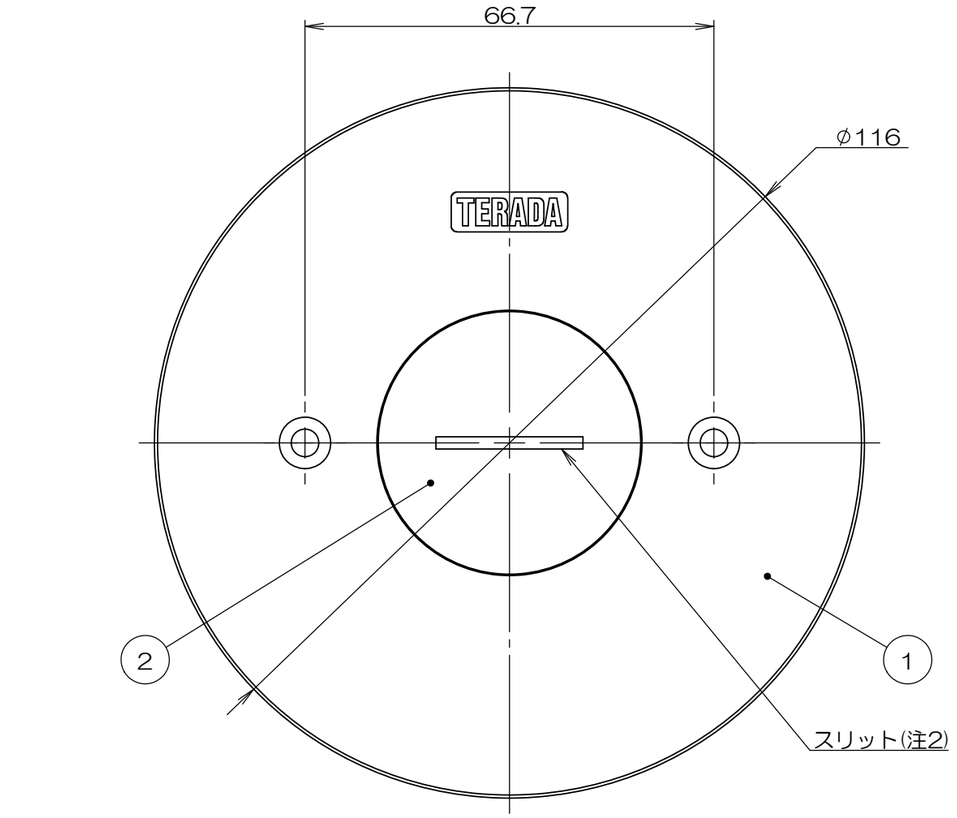

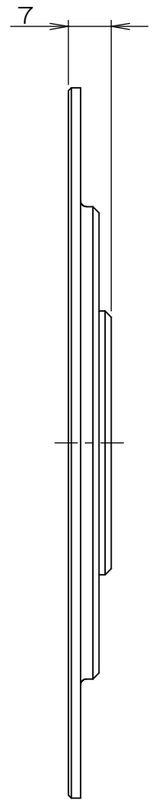

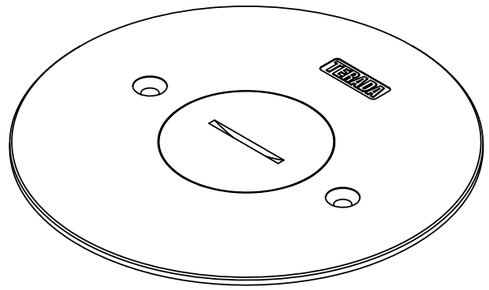

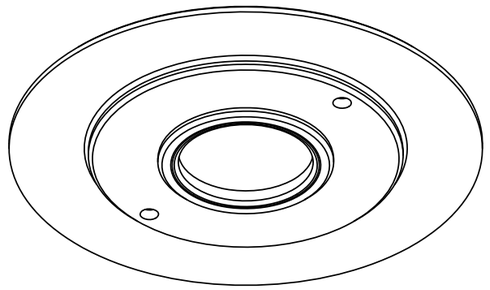

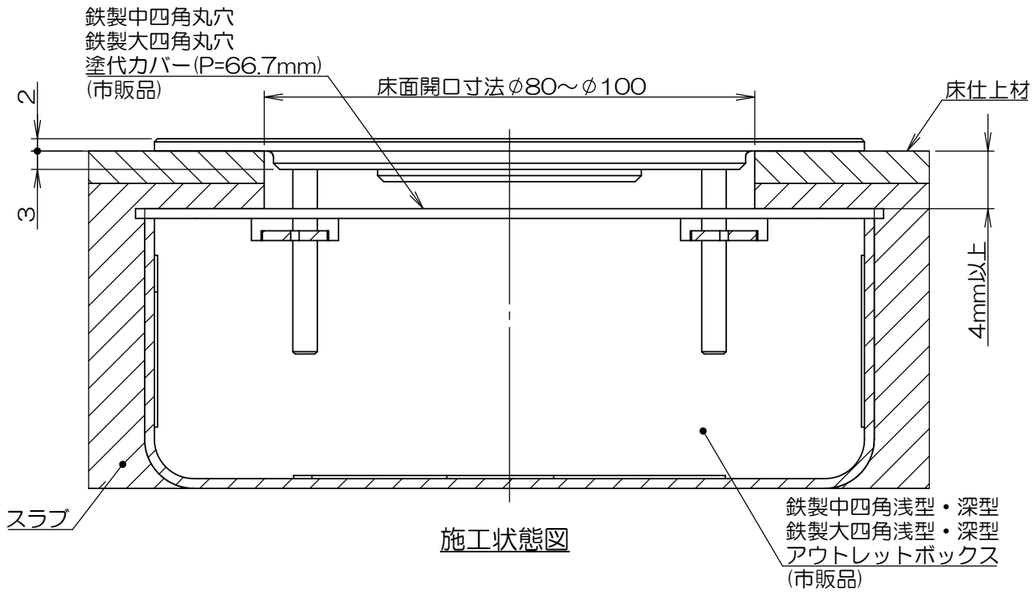

施工状態図

表-1

群番	品番	処理(①②)	サラネジ色
-00	TFB126S	ショットブラスト+バレル研磨	シルバー
-01	TFB126GD	ゴールドメッキ	ゴールド

注1.　本製品に樹脂製塗代カバーは適合いたしません。
　　2.　スリットの向きは一例を示します。

数量	項目	図番	品名	材料	処理	寸法&記事
2	—		サラネジ		表-1参照	M4×35 添付品
1	2		TFB12ナカブタC39	アルミ合金	表-1参照	フタネジ径：C39ネジ
1	1		TFB126プレートワク	アルミ合金	表-1参照	

承　認 2022.2.25 西村	名　称 TFB126「」	備付	三角法 尺度
検　図 2022.2.25 島村			
製　図 2022.2.22 齋藤	関連事項 TD-2340	図　番 3F8615C	
設　計 2021.5.17 齋藤	株式会社TERADA		