畏図	来歴	担当	承認
△×			

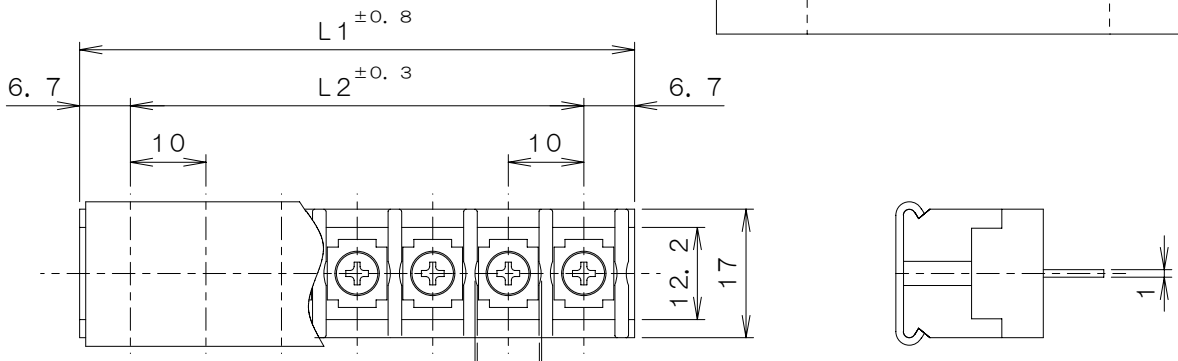

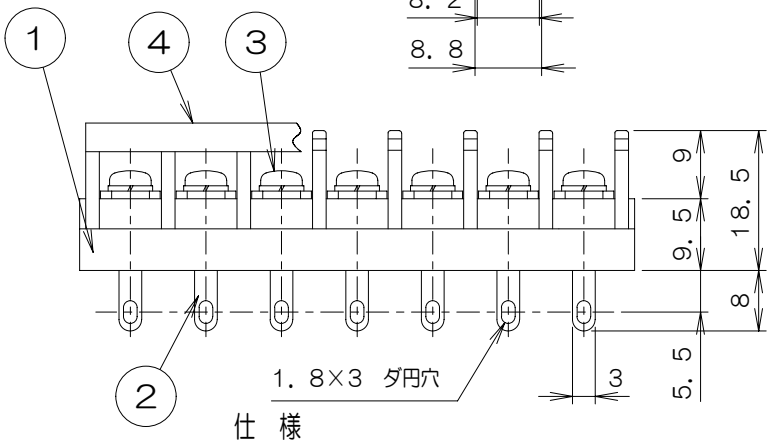

※品名末尾の「」はねじ記号を表す。
例：NA−817AC−「」P−FB41N

ねじ記号	形　状	ねじの種類
（なし）		3NPS8+SW−B3 M3×8L　セムスナベ 材質：黄銅・ニッケルメッキ
FB41N		4T1727 M3×8Lフリータンシブラマイ 材質：黄銅・ニッケルメッキ

仕　様

1. 定格　：250V　15A
2. 絶縁抵抗　：DC1000V，500MΩ以上
3. 耐電圧（充電部間）：AC2500V，1分間異常なし
4. 端子部温度上昇　：45deg以下
5. 結線ねじ　：ネジ表による
6. 適合電線　：2mm²　AWG16〜12
7. 使用温度範囲　：−40℃〜+85℃

L1−L2寸法表

P	1	2	3	4	5	6	7	8	9	10
L1	———	23.4	33.4	43.4	53.4	63.4	73.4	83.4	93.4	103.4
L2	———	10	20	30	40	50	60	70	80	90
P	11	12	13	14	15	16	17	18	19	20
L1	113.4	123.4	133.4	143.4	153.4	163.4	173.4	183.4	193.4	203.4
L2	100	110	120	130	140	150	160	170	180	190
P	21	22	23	24						
L1	213.4	223.4	233.4	243.4						
L2	200	210	220	230						

群番＼項目	図番	品名	材料	処理	寸法＆記事
1	4	保護カバー	ポリカーボネート	透明	
n	3	結線ねじ			表による
n	2	導電板	黄銅	スズメッキ	1.0t
1	1	本体	PBT樹脂	黒色	UL94V−0

承認 07.10.4	菊地	名称 NA−817AC−「」P−「」−PBF	備付 / 三角法 / 尺度 1/1
検図 07.10.4	鈴木		
製図 07.7.2	三浦	関連事項	図番 4T1723Z
設計		TERADA ELECTRIC WORKS CO., LTD.	