畏図	来歴	担当	承認
△×			

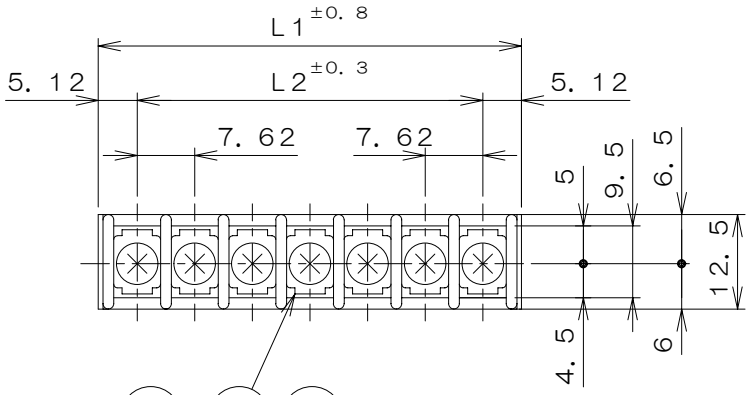

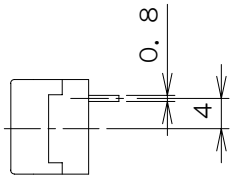

※品名末尾の「」はねじ記号を表す。
例：NA−720A−「」P

ねじ記号	形　状	ねじの種類
（なし）	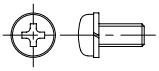	3NPS6+SW−B3 M3×6L　SW付きナベ 材質：黄銅・ニッケルメッキ

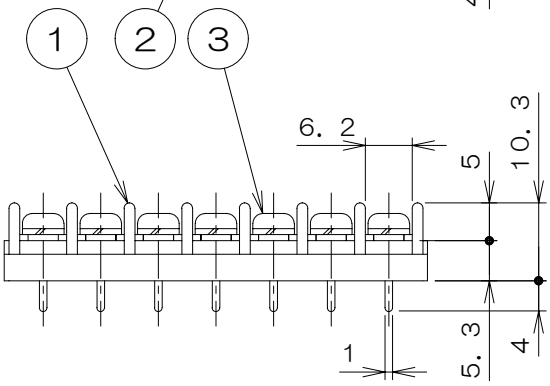

仕　様

1. 定格　：250V　10A
2. 絶縁抵抗　：DC500V，1000MΩ以上
3. 耐電圧（充電部間）：AC2000V，1分間異常なし
4. 端子部温度上昇　：45deg以下
5. 結線ねじ　：表による
6. 適合電線　：1．25mm^2　AWG　20−16
7. 使用温度範囲　：−40℃〜+85℃

L1−L2寸法表

P	1	2	3	4	5	6	7	8	9	10
L1	———	17.86	25.48	33.1	40.72	48.34	55.96	63.58	71.2	78.82
L2	———	7.62	15.24	22.86	30.48	38.1	45.72	53.34	60.96	68.58
P	11	12	13	14	15	16	17	18	19	20
L1	86.44	94.06	101.68	109.3	116.92	124.54	132.16	139.78	147.4	155.02
L2	76.2	83.82	91.44	99.06	106.68	114.3	121.92	129.54	137.16	144.78
P	21	22	23	24	25	26	27	28	29	30
L1	162.64	170.26	177.88	185.5	193.12	200.74	208.36	215.98	223.6	231.22
L2	152.4	160.02	167.64	175.26	182.88	190.5	198.12	205.74	213.36	220.98

群番	項目	図番	品名	材料	処理	寸法&記事
n	3		結線ねじ			表による
n	2		導電板	黄銅	スズメッキ	0．8t
1	1		本体	PBT樹脂	黒色	UL94V−0

承認 07.8.30	菊地	名称 NA−720A−「」P−「」−PBF	備付 / 三角法 / 尺度 1/1
検図 07.8.29	鈴木		
製図 07.6.29	三浦	関連事項	図番 4T1151Z
設計		TERADA ELECTRIC WORKS CO.，LTD.	