図番 3F5617C

	来歴	担当	承認
△x			

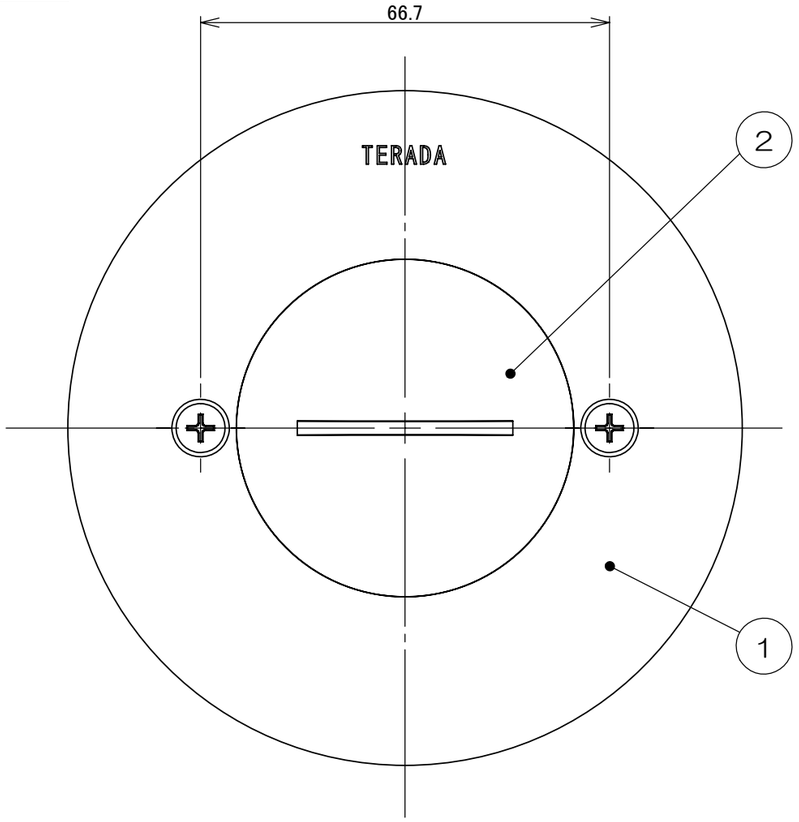

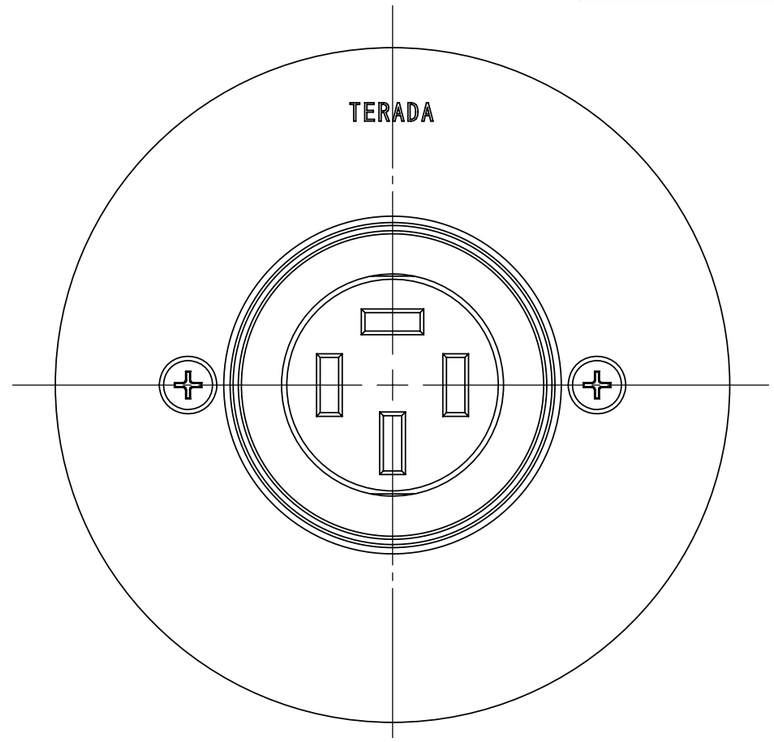

ナカブタ外し時状態

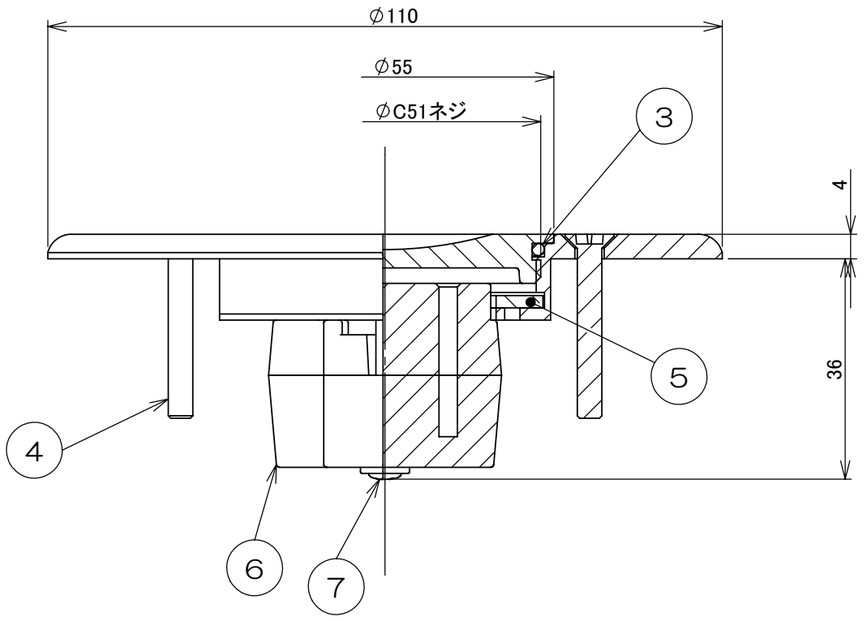

個数	項目	図面番号	品名	材質	処理	備考
2	7	3NPS25-S7	ナベネジ			M3×25
1	6	MU2821	埋込コンセント			接地3P 20A 250V
1	5	4F1969	66パッキン2	ネオプレン		t=2.0
2	4	4FPS30-SU	サラネジ	SUS		添付品 M4×30
1	3	JIS B 2401	Oリング			
1	2	4F1965	66ナカブタC51	アルミ	バレル研磨	
1	1	3F5567	66プレート	アルミ	バレル研磨	

項目 / 作業	図番	品名	材料	処理	寸法&記事

承認 2008.11.17 菊地	名称 コンセント付プレート TFB66717	備付	三角法 尺度 1:1
検図 2008.11.17 鳥居			
製図 2008.10.30 高島	関連事項 *	図番 3F5617C	
設計 2007.10.11 菊地	TERADA ELECTRIC WORKS CO., LTD.		