図番 3F3899C

来歴		担当	承認
1 × 2	項目6，7型番変更	06.12.20 ミウラ	菊地

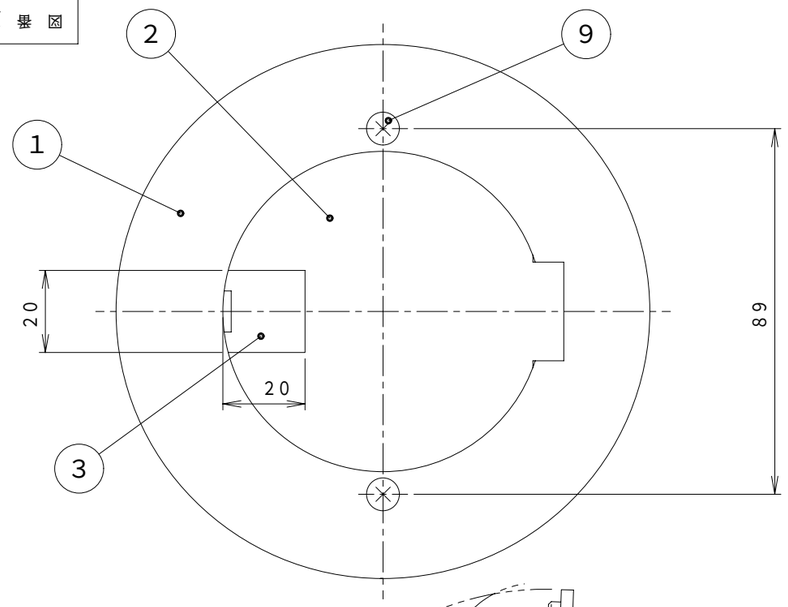

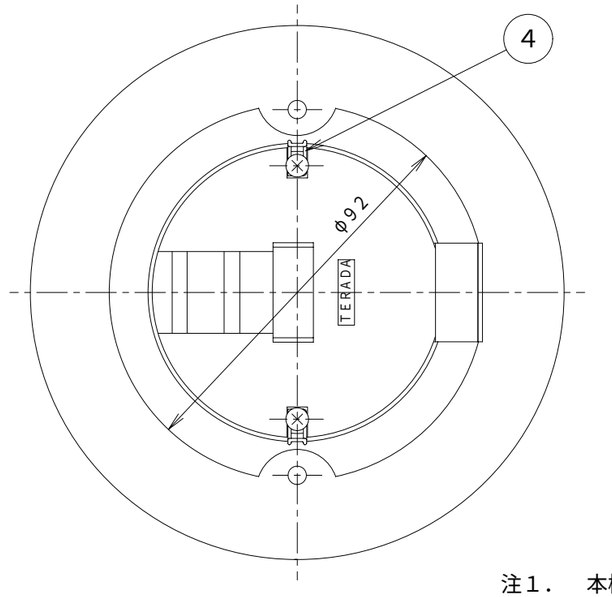

①フロアプレート裏面図

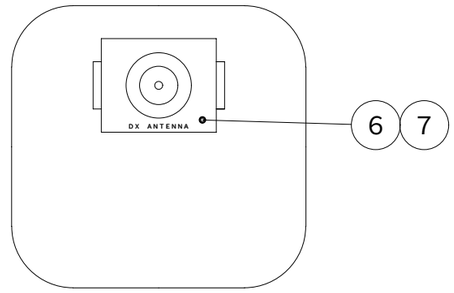

矢視A

注1．　本機の取付けには、⑩１１９角深形アウトレットボックス，⑪１１９角１０H継枠，⑫１１９角P＝８９大丸穴カバー塗代付が打込んであることが必要です。

2．　ＴＶ端子は中継、端末の別を指定下さい（表－１参照）。
名称欄中『』内の数字　中継；０
端末；１

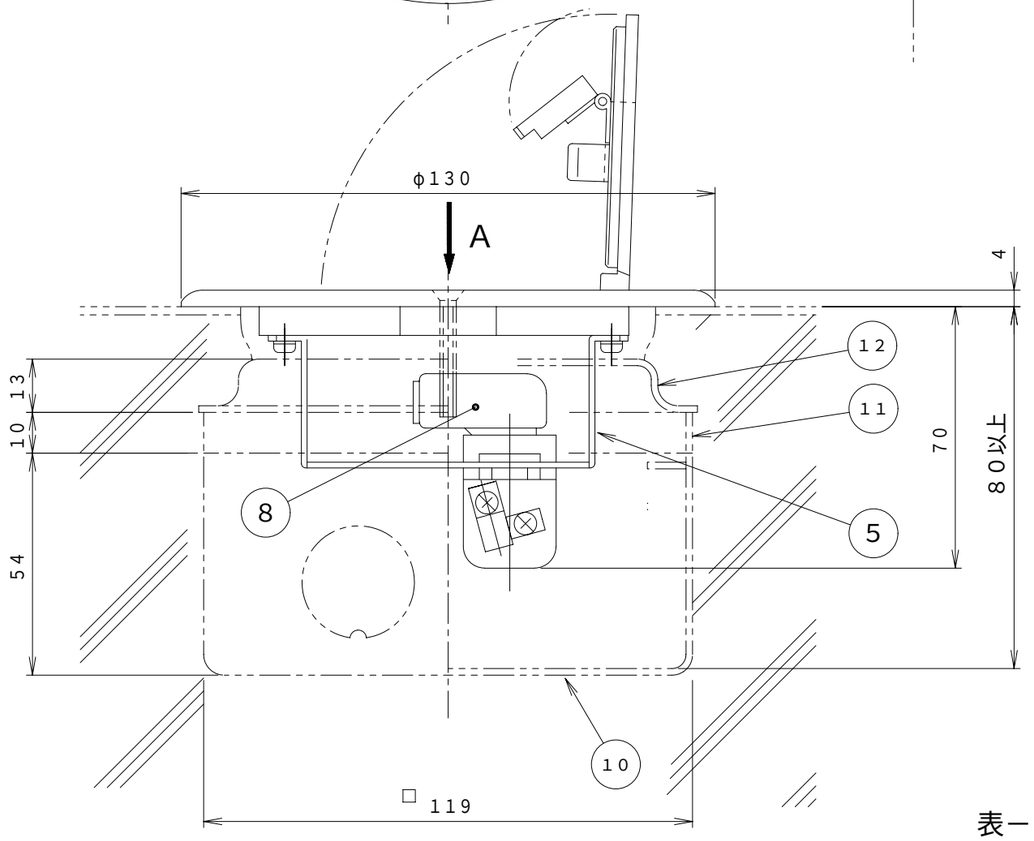

コンクリート打込み状態図

(1)	(1)	12		１１９角P＝８９ 大丸穴カバー塗代付			(市販品)
(1)	(1)	11		１１９角１０H 継枠			(市販品)
(1)	(1)	10		１１９角深形 アウトレットボックス			(市販品) JIS C 8336
2	2	9	4FPS30-SU	サラネジ M4×30	SUS		添付品
1	1	8	HP-7A	プラグ			添付品 DXアンテナ製
1	—	7	CNT-7-R	CS/BS TV(端末)端子			DXアンテナ製
—	1	6	CNT-7-7	CS/BS TV(中継)端子			DXアンテナ製
1	1	5	4F0624	3-20KC-TV取付板	鋼板	黒亜鉛 クロメート	
(2)	(2)	4	4F1170	キャッチ	SUS		
(1)	(1)	3		3-20KCA 小扉	アルミ合金	バレル研磨	
(1)	(1)	2		3-20KCA フタ	アルミ合金	バレル研磨	
1	1	1	B02015-01	3-20KCA フロアプレート	アルミ合金	バレル研磨	
-01	-00	項目 / 群番	図番	品名	材料	処理	寸法＆記事

表－1

群番	品番
－00	TFB44720
－01	TFB44721

承認 '02.10.30 吉野	名称 プラグ収納コンセント（ツヤケシ・シルバー） TFB4472『』	備付	三角法 尺度
検図 '02.10.29 菊地			
製図 '02.10.25 加藤	関連事項	図番 3F3899C	
設計 '98.12.24 加藤	TERADA ELECTRIC WORKS CO.,LTD.		