図番	3F4150C

来歴		担当	承認
△X			

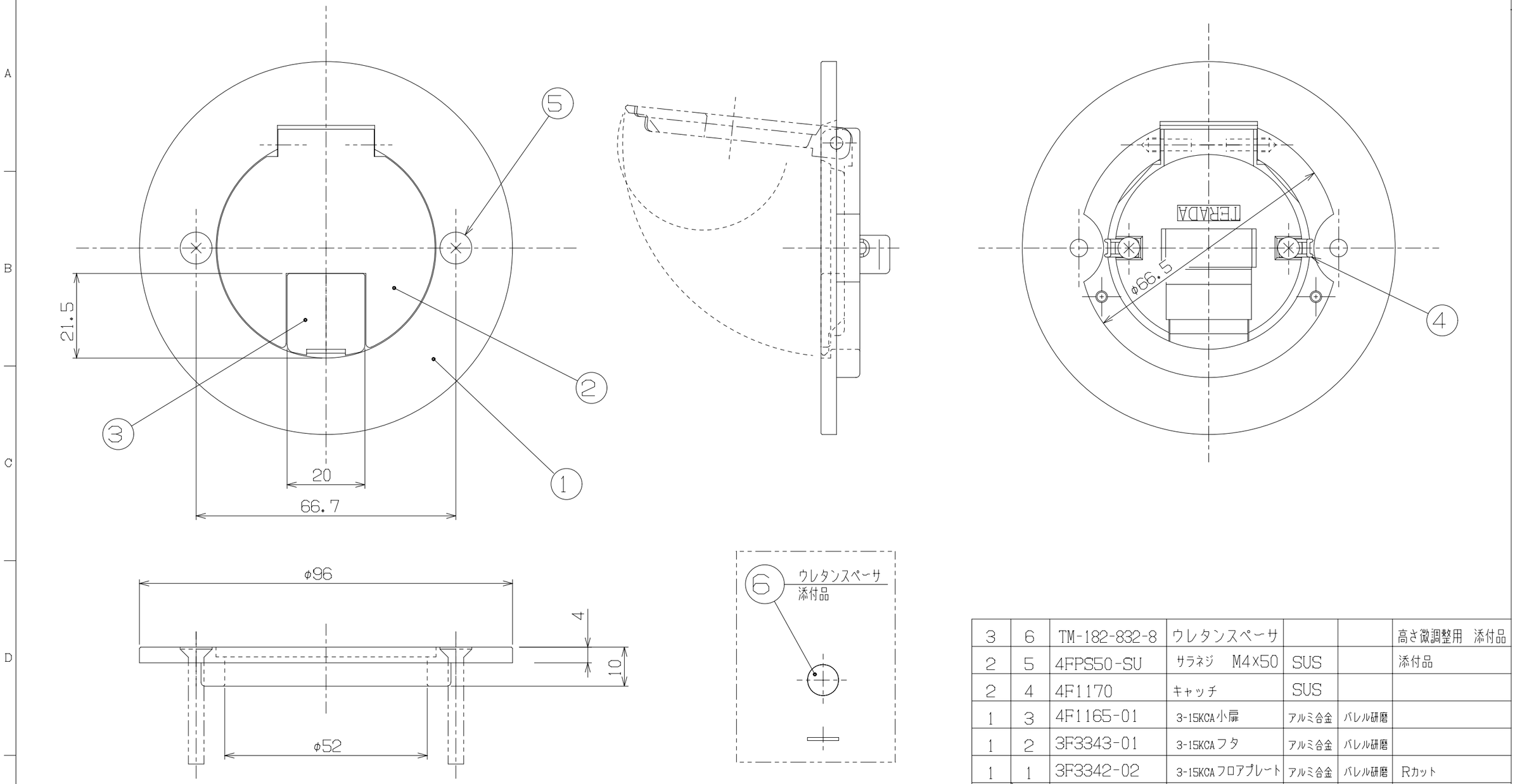

数量	項目 / 作業	図番	品名	材料	処理	寸法&記事
3	6	TM-182-832-8	ウレタンスペーサ			高さ微調整用 添付品
2	5	4FPS50-SU	サラネジ M4×50	SUS		添付品
2	4	4F1170	キャッチ	SUS		
1	3	4F1165-01	3-15KCA小扉	アルミ合金	バレル研磨	
1	2	3F3343-01	3-15KCAフタ	アルミ合金	バレル研磨	
1	1	3F3342-02	3-15KCAフロアプレート	アルミ合金	バレル研磨	Rカット

承認 '03.3.28	吉野	名称 通線プレート (ツヤケシ・シルバー) TFB33780R	備付 / 三角法
検図 '03.3.28	菊地		尺度 1/1
製図 '03.3.19	三浦	関連事項	図番 3F4150C
設計 '03.3.19	菊地	TERADA ELECTRIC WORKS CO., LTD.	