図番 3F3243C

	来歴	担当	承認
△3 × 1	項目3，8変更 '04.10.14 ミウラ	'04.10.18 ムラタ	
△1 × 2	fig．4追加、EN備考追加	'03.9.18 ミウラ	'03.9.18 ムラタ
△2 × 1	名称変更	04.3.19 ミウラ	04.3.26 ムラタ

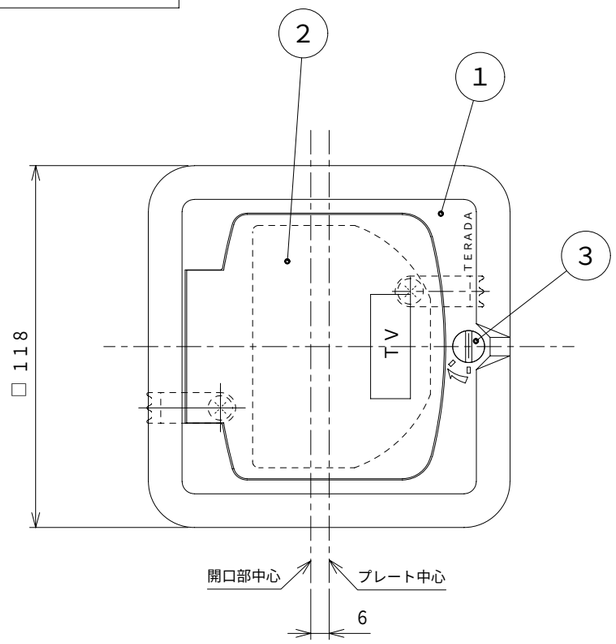

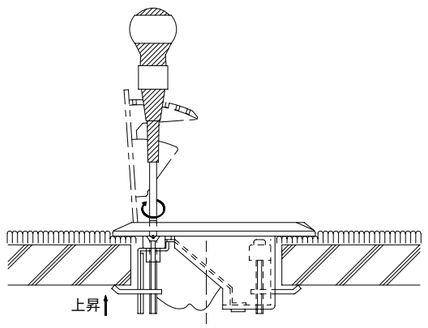

fig．1固定方法

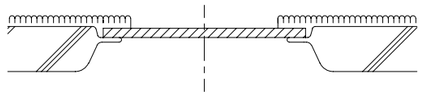

fig．2

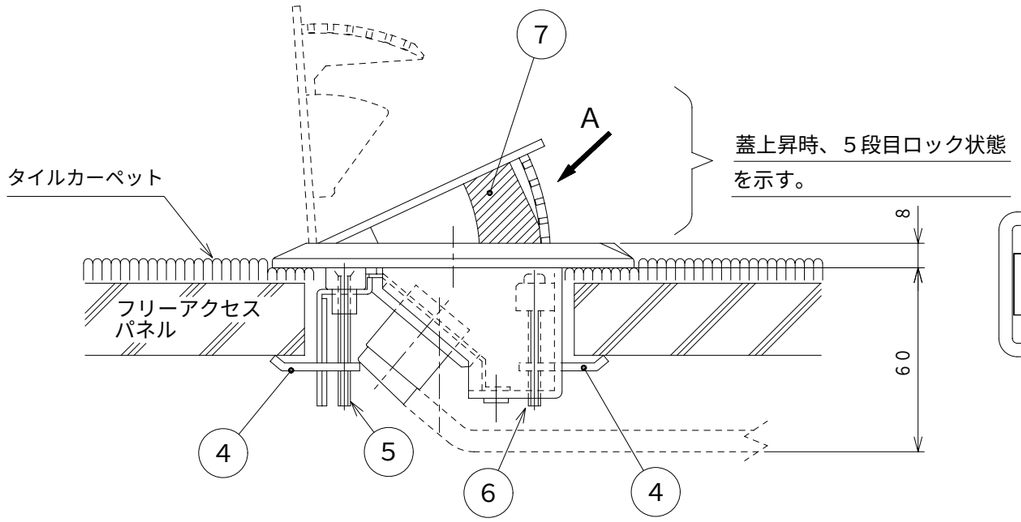

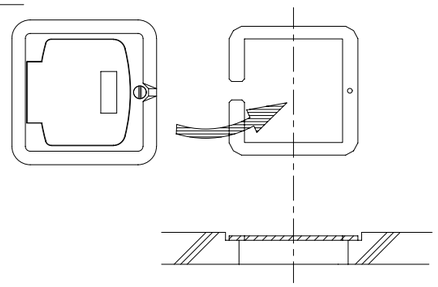

fig．4

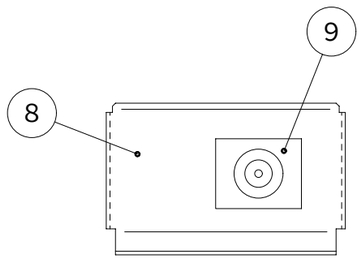

矢視A

注１．各品名に対する内容を表－１に示します。
名称欄中「」内には各種別を表す記号を記入する。
図面中の④コマは一例です。
２．必要床高；　最低６０（床仕上材寸法込み）
３．結線作業；　⑤及び⑥のネジ以外は緩めないで下さい。配線器具への結線は、床に固定する前に床上で行って下さい。
４．パネルへの固定；　④コマでパネルを挟み込み⑤及び⑥のネジを回し、締め込み固定します（ｆｉｇ．１）。
５．蓋の開；　回しボタンを矢印の方向に回すと開きます。
蓋の閉；　回しボタンを矢印の方向に回した状態で蓋を押し込んで下さい。

表－１

品番	旧品名	④コマ 形状と名称	フリーアクセスパネル 適合開口寸法	フリーアクセスパネル 適合厚み（床仕上材を含む）	備考
EEF10020	TFB-EF-TV（中継）	EF-コマ	８５角～８７角 または φ９０	１６～３６	
EEC10020	TFB-EL-TV（中継）	EL-コマ	８５角～８７角 または φ９０	７～２８	
EEA10020	TFB-EA-TV（中継）	EA-コマ	８５角～９０角	７～２８	別売のワッシャが必要な場合は、あらかじめｆｉｇ．２斜線部のように敷く。
EEN10020	TFB-EN-TV（中継）	EN-コマ	８５角～９０角 ※φ９０	１６～３３	ニチアス製シグマフロア、オメガフロア等の場合は、添付のワッシャをｆｉｇ４斜線部のように敷く。 ※φ９０開口は、フリーアクセスパネルを起こし、④コマを付け直す場合に限る。
EEL10020	TFB-ELB-TV（中継）	EA-コマ	９０角	７～２８	ゴムパッキン（TFB-WB-EL1）を添付。 あらかじめｆｉｇ．２斜線部のようにゴムパッキンを敷く。

数量	項目/群番	図番	品名	材料	処理	寸法＆記事
1	10	WN3081K	プラグ			松下電工製（添付品）
1	9	WCS4761K	テレビコンセント（中継）			松下電工製
1	8	3F0062	EAF-TV取付板	鋼板	黒亜鉛クロメート	
1	7	4F0033	内部パッキン	スポンジ		防塵用
1	6	4NPS40-SU	ナベネジ	鋼		M4×40
1	5	4FPS45-SU	サラネジ	鋼		M4×45
2	4		コマ（各種）	鋼		※表－１参照
1	3	F24T2403	回しボタン	アルミ合金	シルバーメタリック	
1	2	3F2917	蓋	アルミ合金	シルバーメタリック	
1	1	2F0171	ボデー	アルミ合金	シルバーメタリック	

承認 '02.1.9 吉野	名称 イーナコンセント ＥＥ「」１００２０	備付	三角法 尺度
検図 '02.1.8 菊地			
製図 '01.12.21 加藤	関連事項	図番 ３Ｆ３２４３Ｃ	
設計 '94.11.18 加藤	TERADA ELECTRIC WORKS CO.，LTD.		