図番	3F5346C

△×	来歴	担当	承認

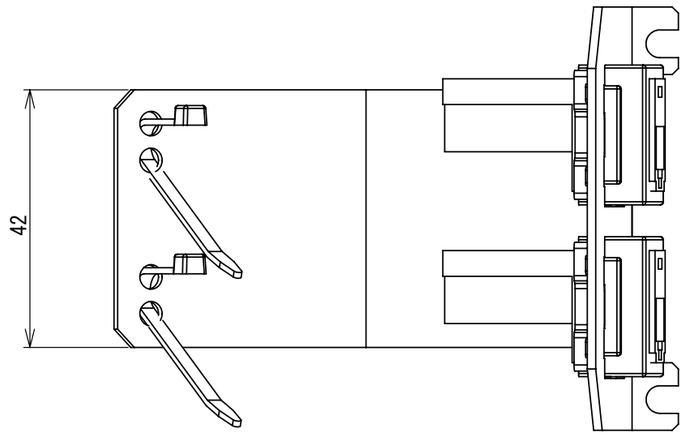

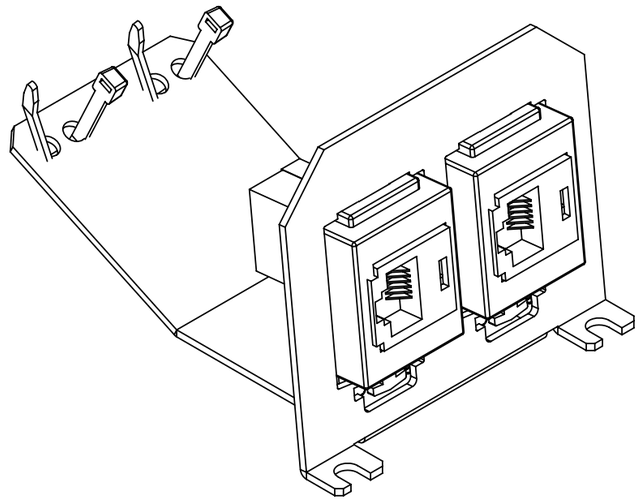

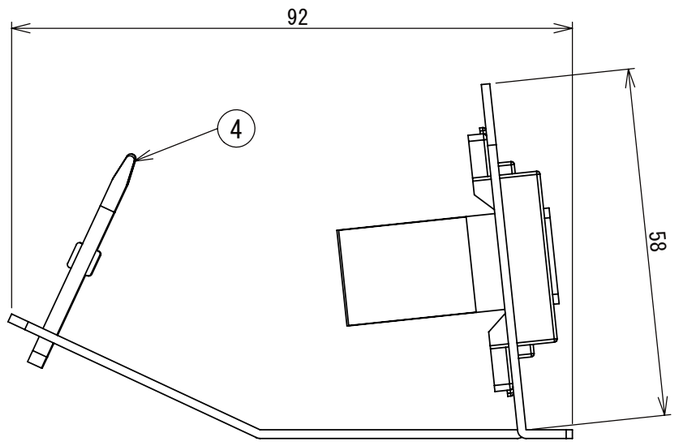

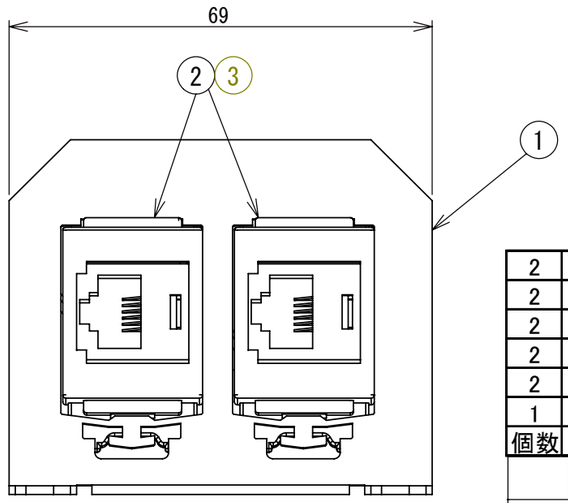

個数	項目	図番	品名	材料	処理	寸法＆記事
2	6	MDC-C	ダストカバー			添付品
2	5	4TPS8-S9	M4トラスネジ			添付品
2	4	B92120-01	インシュロック			T18C
2	3	CJ66IG	6極6芯モジュラジャック			
2	2	CMAIW-X	アダプターアクセサリー			
1	1	3F5277	LAN取付板	SPCC	亜鉛メッキ	t=1.4

				SPCC		t=1.4
	項目 / 作業	図番	品名	材料	処理	寸法＆記事

承認 2007/6/8	菊地	名称 CEC90062W	備付 / 三角法
検図 2007/6/7	鳥居		尺度 1:1
製図 2007/6/7	高島	関連事項 *	図番 3F5346C
設計 2007/6/7	高島	TERADA ELECTRIC WORKS CO.,LTD.	