図番 3F5318C

来歴		担当	承認
1 ×1	全面書換	2007/8/27 タカシマ	2007/9/4 きくち

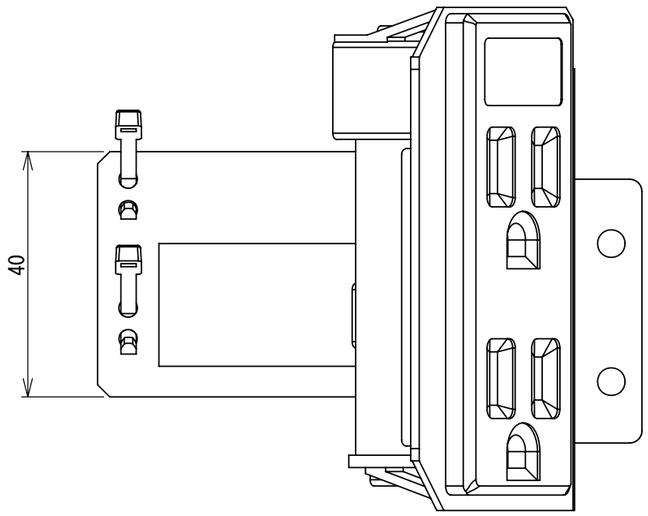

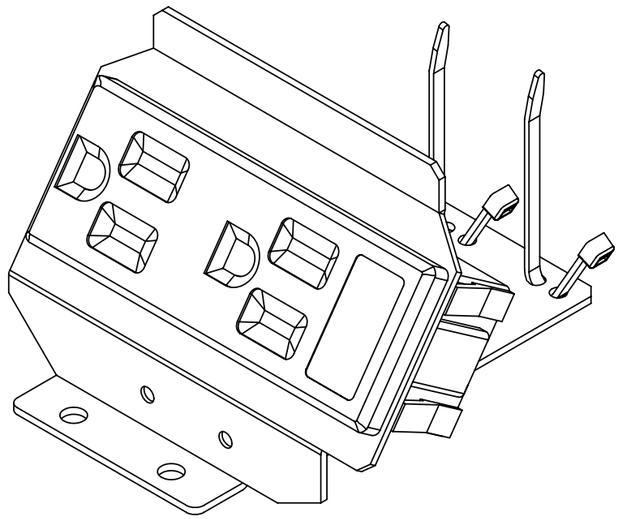

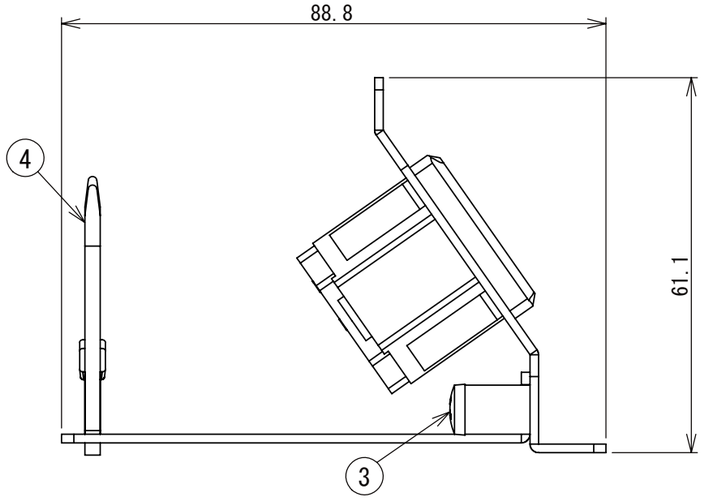

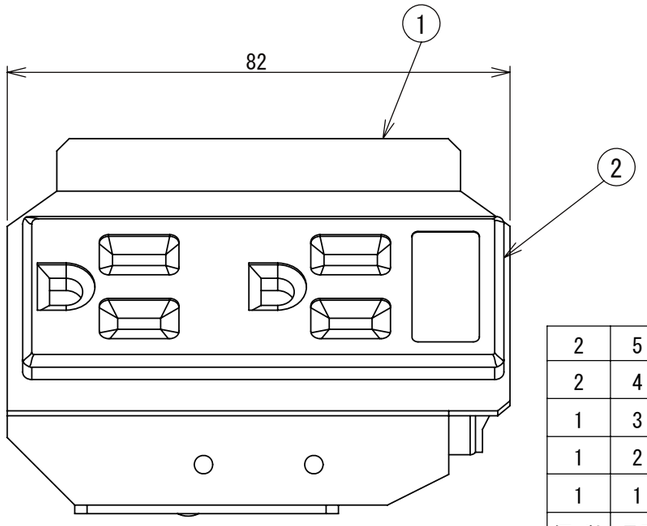

個数	項目	図面番号	品名	材質	処理	備考
2	5	4TPS8-S9	M4トラスネジ			M4×8添付品
2	4	B92120-01	インシュロック			T18C
1	3	G4BPS6	アースネジ	黄銅	緑色メッキ	M4×6
1	2	B02011-00	EWコンセント			接地2P,15A 125V×2
1	1	3F5293	電源取付板SUBASSY	SPCC		t=1.4

作業＼項目	図番	品名	材料	処理	寸法&記事

承認 2007/4/19 菊地	名称 CEC90005A	備付	三角法
検図 2007/4/19 鳥居			尺度 1:1
製図 2007/4/19 高島	関連事項 *	図番 3F5318C	
設計 2007/4/19 高島	TERADA ELECTRIC WORKS CO.,LTD.		