図番	3F4748C

来歴	担当	承認
△		

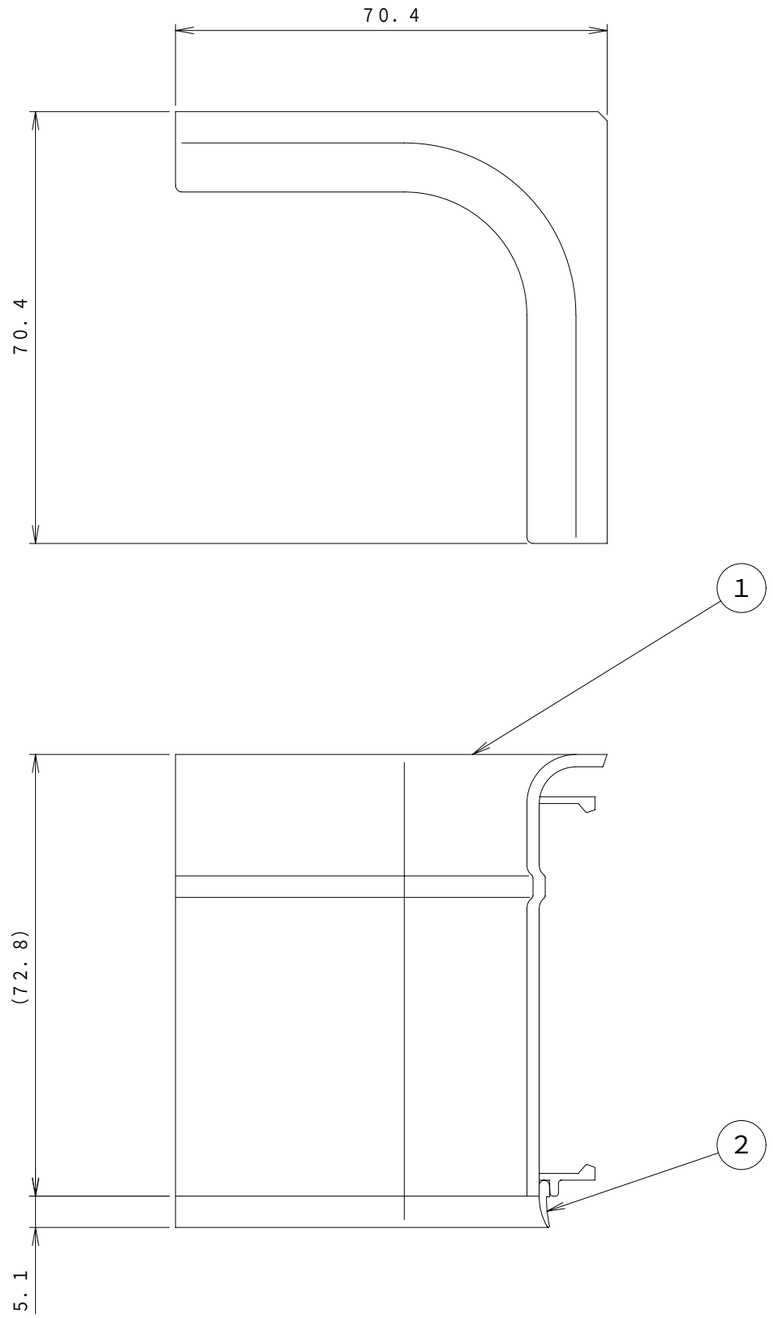

品番	色調	色
AD031101	無地	白
AD031102	無地	グレー
AD031103	無地	濃茶
AD031501	木目	白
AD031502	木目	茶
AD031503	木目	濃茶

1	2	3F4694	スカート	塩ビ		添付品
1	1	3F4696	凹コーナーパーツ	ABS		
	項目 / 作業	図番	品名	材料	処理	寸法&記事

承認 '05.2.8	吉野	名称 アクセスデコ 入スミ AD031「」	備付 / 三角法
検図 '05.2.8	菊地		尺度 1/1
製図 '05.2.3	三浦	関連事項	図番 3F4748C
設計 '05.2.3	菊地	TERADA ELECTRIC WORKS CO., LTD.	